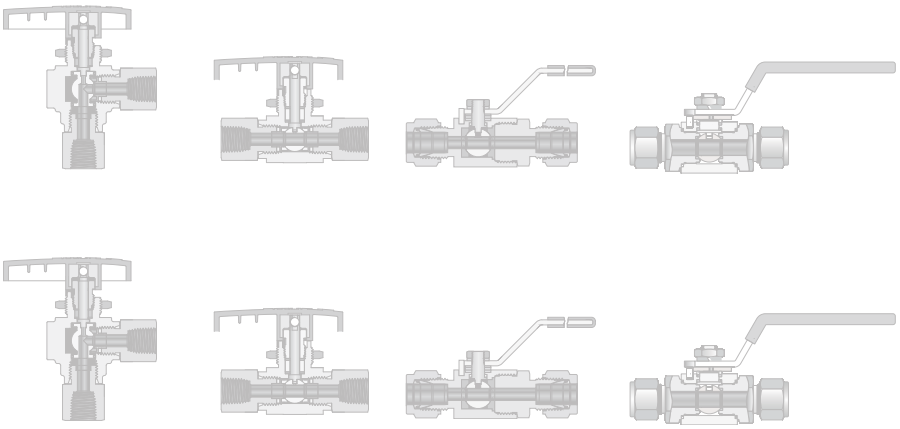

E-JOE
依乔流体

球阀产品目录

Ball Valves Product Catalog

依乔流体技术（上海）有限公司

www.e-joe.cn

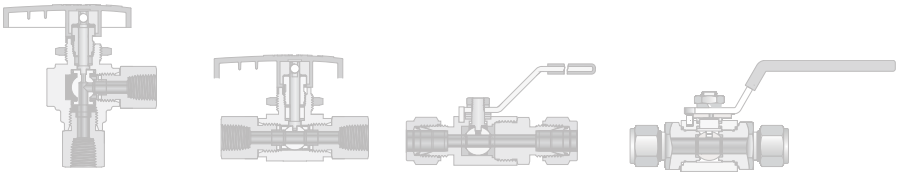

高性能球阀

41 系列: 工作压力可达 414bar (6000 psig)

特点

- 工作压力可达: 414 bar (6000 psig)
- 工作温度范围: -54°C 至 232°C (-65°F 至 450°F)
- 操作力矩小
- 手柄指示流向
- 手柄限位
- 气动或电动执行器可供选择
- 手柄颜色可供选择
- 每个阀门均以额定工作压力的氮气或者压缩空气做密封性测试, 达到无可见泄漏的要求
- 直通阀门可双向流动
- 三通球阀和角型球阀介质只能从底部端口进入

温度曲线

316 不锈钢阀体

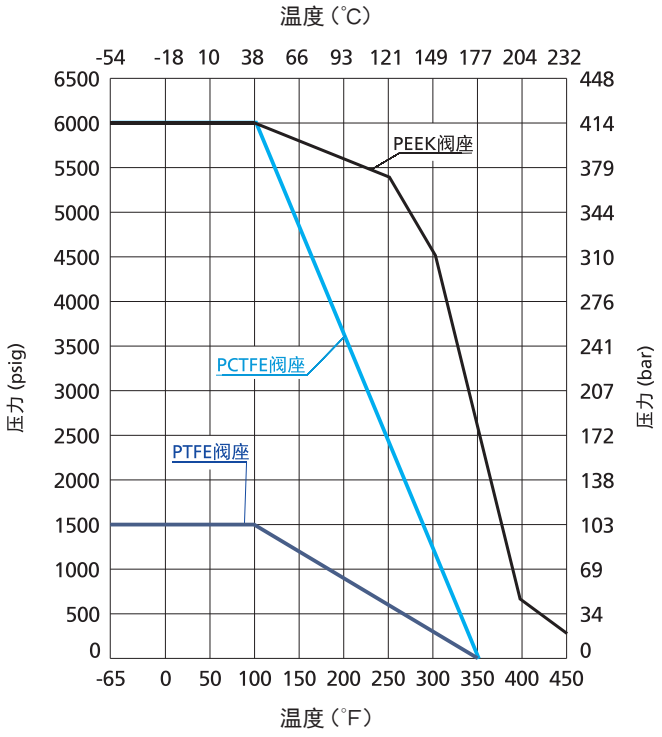

黄铜阀体

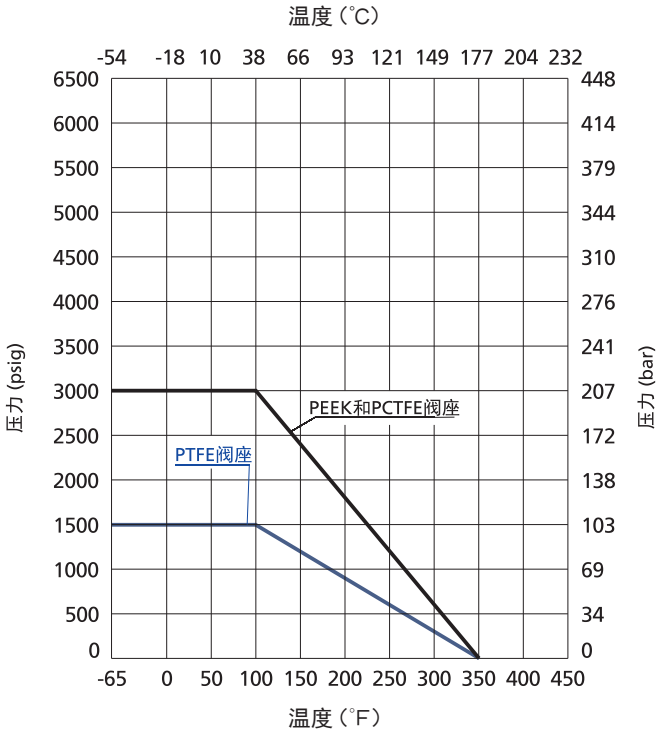

注: 阀门的工作压力受到阀体材质、阀座材质以及端口规格的限制, 选择阀门时请同时参照上方的温压曲线和端口压力额定值, 选取最低值作为阀门的额定压力值。

41 系列 38°C (100°F)时端接的压力额定值

端 接	压力额定值bar (psig)	
	黄铜	316 不锈钢
FJ1、FJ2、FJ4、 MJ3、MJ6、 FN2、FN4、FN6、FN8、FN12 N2、N4、N6、N8、N12 RT2、RT4、RT6、RT8、RT12 FRT2、FRT4、FRT6、FRT8、FRT12 FRP2、FRP4、FRP6、FRP8、FRP12 BP2、BP4、BP6、BP8、BP12	207 (3000)	414（6000）
MJ8	159（2300）	
FJ6	152（2200）	
FJ8	145（2100）	
MJ12	138（2000）	
MJ10、MJ14	131（1900）	
FJ12	124（1800）	400（5800）
MJ16	117（1700）	
MJ18	110（1600）	372（5400）
MJ20		379（5500）
MJ22	100（1450）	338（4900）

结构材料

直通阀

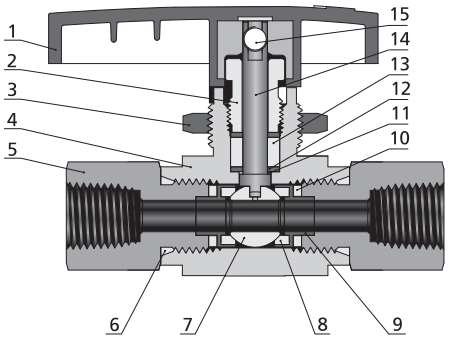

序号	元件	压力额定值bar (psig)	
		不锈钢	黄铜
1	手柄	尼龙或铝	
2	填料压盖	316 不锈钢 / A479	*C36000/B16*
3	穿板螺母	316 不锈钢 / A479	
4	*阀体*	*CF8M/A351*	*C37700/B283*
5	*端接*	*316 不锈钢 /A479*	*C36000/B16*
6	*密封垫*	*PTFE*	
7	*球*	*316 不锈钢 /A479*	
8	*阀座*	*PTFE 或 PCTFE 或 PEEK*	
9	*支撑座*	*316 不锈钢 /A479*	
10	*阀座垫圈*	*PTFE*	
11	*阀杆挡圈*	*PEEK*	
12	*填料垫*	*316/A479*	
13	*填料*	*PTFE*	
14	*阀杆*	*316 不锈钢 /A479*	
15	紧定螺钉	镀锌碳钢	
侵润部件的润滑剂		*氟化基*	

注：与介质接触元件以斜体字列出。

其它材料的阀门请联系 E-JOE 依乔流体。

3 通阀

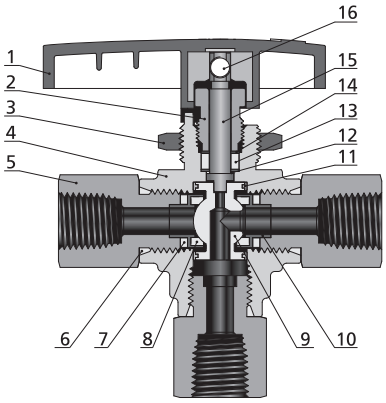

序号	元件	压力额定值bar (psig)	
		不锈钢	黄铜
1	手柄	尼龙或铝	
2	填料压盖	316 不锈钢 / A479	*C36000/B16*
3	穿板螺母	316 不锈钢 / A479	
4	*阀体*	*CF8M/A351*	*C37700/B283*
5	*端接*	*316 不锈钢 /A479*	*C36000/B16*
6	*密封垫*	*PTFE*	
7	*阀座垫圈*	*PTFE*	
8	*阀座*	*PTFE 或 PCTFE 或 PEEK*	
9	*球*	*316 不锈钢 /A479*	
10	*支撑座*	*316 不锈钢 /A479*	
11	*球轴承*	*PTFE*	
12	*阀杆挡圈*	*PEEK*	
13	*填料*	*PTFE*	
14	*填料垫*	*316 不锈钢 /A479*	
15	*阀杆*	*316 不锈钢 /A479*	
16	紧定螺钉	镀锌碳钢	
	侵润部件的润滑剂	*氟化基*	

注：与介质接触元件以斜体字列出。
其它材料的阀门请联系 E-JOE 依乔流体。

角型阀

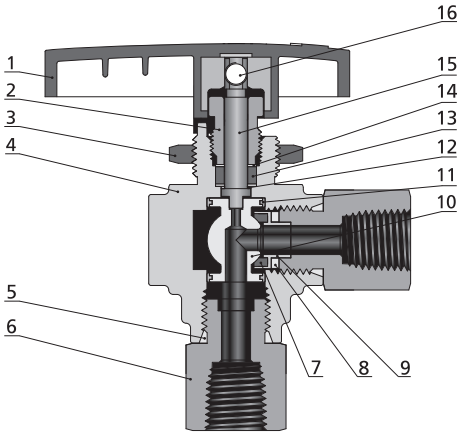

序号	元件	压力额定值bar (psig)	
		不锈钢	黄铜
1	手柄	尼龙或铝	
2	填料压盖	316 不锈钢 / A479	*C36000/B16*
3	穿板螺母	316 不锈钢 / A479	
4	*阀体*	*CF8M/A351*	*C37700/B283*
5	*密封垫*	*PTFE*	
6	*端接*	*316 不锈钢 /A479*	*C36000/B16*
7	*阀座*	*PTFE 或 PCTFE 或 PEEK*	
8	*阀座垫圈*	*PTFE*	
9	*支撑座*	*316 不锈钢 /A479*	
10	*球*	*316 不锈钢 /A479*	
11	*球轴承*	*PEEK*	
12	*阀杆挡圈*	*PEEK*	
13	*阀杆填料*	*PTFE*	
14	*填料垫*	*316 不锈钢 /A479*	
15	*阀杆*	*316 不锈钢 /A479*	
16	紧定螺钉	镀锌碳钢	
	侵润部件的润滑剂	*氟化基*	

注：与介质接触元件以斜体字列出。
其它材料的阀门请联系 E-JOE 依乔流体。

尺寸

直通阀

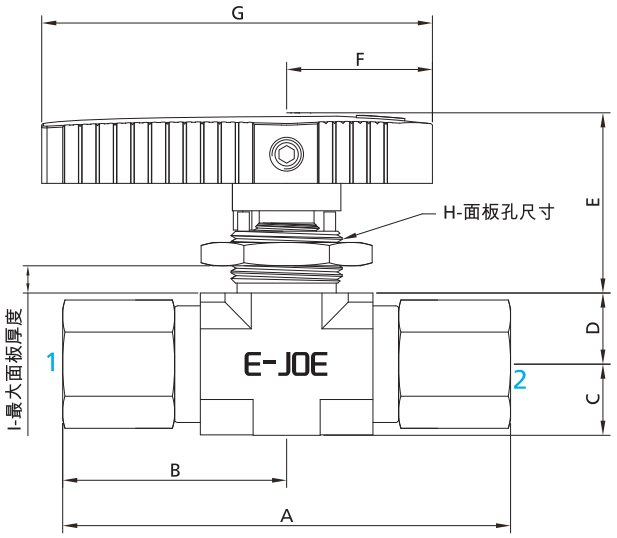

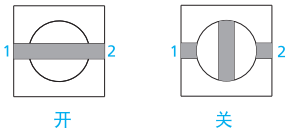

基本订购消息	端口类型和规格	孔径 in.（mm）	流量系数	尺寸，in.（mm）								
	端口 1/2			A	B	C	D	E	F	G	H	I
□□-41-FJ1-01	1/16″ E-JOE	0.05 (1.3)	0.06	2.60 (66.0)	1.30 (33.0)	0.36 (9.2)	0.33 (8.5)	0.94 (23.9)	0.79 (20.0)	1.97 (50.0)	0.58 (14.7)	0.18 (4.6)
□□-41-FJ2-02	1/8″ E-JOE	0.09 (2.4)	0.21	2.72 (69.0)	1.36 (34.5)							
□□-41-MJ3-02	3 mm E-JOE			2.74 (69.6)	1.37 (34.8)							
□□-41-FRT2-04	1/8 英制锥管阴螺纹	0.17 (4.2)	0.93	2.14 (54.4)	1.07 (27.2)							
□□-41-FRP2-04	1/8 英制直管阴螺纹											
□□-41-FN2-04	1/8 NPT 阴螺纹											
□□-41-RT2-04	1/8 英制锥管阳螺纹			2.36 (60.0)	1.18 (30.0)							
□□-41-BP2-04	1/8 英制直管阳螺纹											
□□-41-N2-04	1/8 NPT 阳螺纹											
□□-41-RT4-04	1/4 英制锥管阳螺纹			2.70 (68.6)	1.35 (34.3)							
□□-41-BP4-04	1/4 英制直管阳螺纹											
□□-41-N4-04	1/4 NPT 阳螺纹											
□□-41-FJ4-05	1/4″ E-JOE	0.19 (4.7)	1.04	3.48 (88.4)	1.74 (44.2)	0.48 (12.2)	0.48 (12.2)	1.24 (31.5)	0.59 (25.0)	2.64 (67.0)	0.77 (19.6)	0.25 (6.4)
□□-41-MJ6-05	6 mm E-JOE			3.50 (89.0)	1.75 (44.5)							
□□-41-FJ6-06	3/8″ E-JOE	0.25 (6.4)	2.34	3.60 (91.4)	1.80 (45.7)							
□□-41-MJ8-06	8 mm E-JOE			3.56 (90.4)	1.78 (45.2)							
□□-41-MJ10-06	10 mm E-JOE			2.36 (60.0)	1.18 (30.0)							
□□-41-FRT4-06	1/4 英制锥管阴螺纹			3.02 (76.8)	1.51 (38.4)							
□□-41-FRP4-06	1/4 英制直管阴螺纹											
□□-41-FN4-06	1/4 NPT 阴螺纹											
□□-41-RT4-06	1/4 英制锥管阳螺纹			3.24 (82.2)	1.62 (41.1)							
□□-41-BP4-06	1/4 英制直管阳螺纹											
□□-41-N4-06	1/4 NPT 阳螺纹											
□□-41-RT6-06	3/8 英制锥管阳螺纹											

基本订购消息	端口类型和规格	孔径 in.（mm）	流量系数	尺寸，in.（mm）								
	端口 1/2			A	B	C	D	E	F	G	H	I
□□-41-BP6-06	3/8 英制直管阳螺纹	0.25 (6.4)	2.34	3.24 (82.2)	1.62 (41.1)	0.48 (12.2)	0.48 (12.2)	1.24 (31.5)	0.59 (25.0)	2.64 (67.0)	0.77 (19.6)	0.25 (6.4)
□□-41-N6-06	3/8 NPT 阳螺纹											
□□-41-FJ8-10	1/2'' E-JOE	0.41 (10.3)	6.42	4.68 (118.8)	2.34 (59.4)	0.75 (19.0)	0.71 (18.0)	1.54 (39.0)	1.42 (36.0)	3.78 (96.0)	0.90 (22.9)	0.38 (9.7)
□□-41-FJ12-10	3/4'' E-JOE			4.66 (118.4)	2.33 (59.2)							
□□-41-MJ12-10	12 mm E-JOE	0.37 (9.5)	5.57									
□□-41-MJ14-10	14 mm E-JOE	0.41 (10.3)	6.42									
□□-41-MJ16-10	16 mm E-JOE											
□□-41-MJ18-10	18 mm E-JOE											
□□-41-MJ20-10	20 mm E-JOE			4.84 (123.0)	2.42 (61.5)							
□□-41-MJ22-10	22 mm E-JOE											
□□-41-FRT6-10	3/8 英制锥管阴螺纹			3.90 (99.0)	1.95 (49.5)							
□□-41-FRP6-10	3/8 英制直管阴螺纹											
□□-41-FN6-10	3/8 NPT 阴螺纹											
□□-41-FRT8-10	1/2 英制锥管阴螺纹			4.30 (109.2)	2.15 (54.6)							
□□-41-FRP8-10	1/2 英制直管阴螺纹			3.97 (101.0)	1.99 (50.5)							
□□-41-FN8-10	1/2 NPT 阴螺纹			4.30 (109.2)	2.15 (54.6)							
□□-41-FRT12-10	3/4 英制锥管阴螺纹			4.50 (114.2)	2.25 (57.1)							
□□-41-FRP12-10	3/4 英制直管阴螺纹											
□□-41-FN12-10	3/4 NPT 阴螺纹											
□□-41-RT8-10	1/2 英制锥管阳螺纹			4.44 (112.8)	2.22 (56.4)							
□□-41-BP8-10	1/2 英制直管阳螺纹											
□□-41-N8-10	1/2 NPT 阳螺纹											
□□-41-RT12-10	3/4 英制锥管阳螺纹											
□□-41-BP12-10	3/4 英制直管阳螺纹											
□□-41-N12-10	3/4 NPT 阳螺纹											

3 通阀

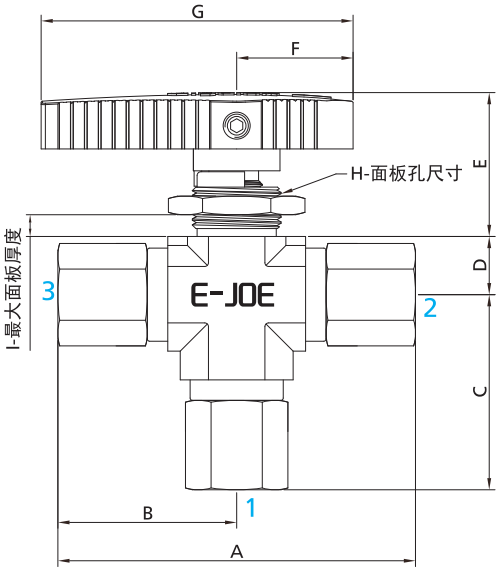

入口

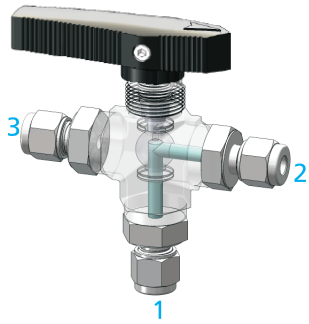

端口 1 和 2 连通

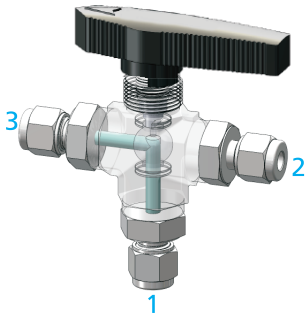

端口 1 和 3 连通

基本订购消息	端口类型和规格	内通径 in.（mm）	流量系数	尺寸，in.（mm）								
	端口 1/2/3			A	B	C	D	E	F	G	H	I
□□-41-FJ1-01-3	1/16'' E-JOE	0.05 (1.3)	0.06	2.60 (66.0)	1.30 (33.0)	1.35 (34.3)	0.33 (8.5)	0.94 (23.9)	0.79 (20.0)	1.97 (50.0)	0.58 (14.7)	0.18 (4.6)
□□-41-FJ2-02-3	1/8'' E-JOE	0.09 (2.4)	0.21	2.72 (69.0)	1.36 (34.5)	1.41 (35.8)						
□□-41-MJ3-02-3	3 mm E-JOE			2.74 (69.6)	1.37 (34.8)	1.42 (36.1)						
□□-41-FRT2-04-3	1/8 英制锥管阴螺纹	0.12 (3.0)	0.28	2.14 (54.4)	1.07 (27.2)	1.12 (28.5)						
□□-41-FRP2-04-3	1/8 英制直管阴螺纹											
□□-41-FN2-04-3	1/8 NPT 阴螺纹			2.36 (60.0)	1.18 (30.0)	1.23 (31.3)						
□□-41-RT2-04-3	1/8 英制锥管阳螺纹											
□□-41-BP2-04-3	1/8 英制直管阳螺纹											
□□-41-N2-04-3	1/8 NPT 阳螺纹											
□□-41-RT4-04-3	1/4 英制锥管阳螺纹			2.70 (68.6)	1.35 (34.3)	1.40 (35.6)						
□□-41-BP4-04-3	1/4 英制直管阳螺纹											
□□-41-N4-04-3	1/4 NPT 阳螺纹											
□□-41-FJ4-05-3	1/4'' E-JOE	0.19 (4.7)	0.70	3.48 (88.4)	1.74 (44.2)	1.88 (47.7)	0.48 (12.2)	1.24 (31.5)	0.59 (25.0)	2.64 (67.0)	0.77 (19.6)	0.25 (6.4)
□□-41-MJ6-05-3	6 mm E-JOE			3.50 (89.0)	1.75 (44.5)	1.89 (48.0)						
□□-41-FJ6-05-3	3/8'' E-JOE			3.60 (91.4)	1.80 (45.7)	1.94 (49.2)						
□□-41-MJ8-05-3	8 mm E-JOE			3.56 (90.4)	1.78 (45.2)	1.92 (48.7)						
□□-41-MJ10-05-3	10 mm E-JOE			3.62 (92.0)	1.81 (46.0)	1.95 (49.5)						
□□-41-FRT4-05-3	1/4 英制锥管阴螺纹			3.02 (76.8)	1.51 (38.4)	1.65 (41.9)						
□□-41-FRP4-05-3	1/4 英制直管阴螺纹											
□□-41-FN4-05-3	1/4 NPT 阴螺纹											
□□-41-RT4-05-3	1/4 英制锥管阳螺纹			3.24 (82.2)	1.62 (41.1)	1.76 (44.6)						
□□-41-BP4-05-3	1/4 英制直管阳螺纹											
□□-41-N4-05-3	1/4 NPT 阳螺纹											
□□-41-RT6-05-3	3/8 英制锥管阳螺纹											

基本订购消息	端口类型和规格	内通径 in.（mm）	流量系数	尺寸，in.（mm）								
	端口 1/2/3			A	B	C	D	E	F	G	H	I
□□-41-BP6-05-3	3/8 英制直管阳螺纹	0.19 (4.7)	0.70	3.24 (82.2)	1.62 (41.1)	1.76 (44.6)	0.48 (12.2)	1.24 (31.5)	0.59 (25.0)	2.64 (67.0)	0.77 (19.6)	0.25 (6.4)
□□-41-N6-05-3	3/8 NPT 阳螺纹											
□□-41-FJ8-10-3	1/2'' E-JOE	0.37 (9.5)	3.48	4.68 (118.8)	2.34 (59.4)	2.68 (68.1)	0.71 (18.0)	1.54 (39.0)	1.42 (36.0)	3.78 (96.0)	0.90 (22.9)	0.38 (9.7)
□□-41-FJ12-10-3	3/4'' E-JOE			4.66 (118.4)	2.33 (59.2)	2.67 (67.9)						
□□-41-MJ12-10-3	12 mm E-JOE											
□□-41-MJ14-10-3	14 mm E-JOE											
□□-41-MJ16-10-3	16 mm E-JOE											
□□-41-MJ18-10-3	18 mm E-JOE											
□□-41-MJ20-10-3	20 mm E-JOE			4.84 (123.0)	2.42 (61.5)	2.76 (70.2)						
□□-41-MJ22-10-3	22 mm E-JOE											
□□-41-FRT6-10-3	3/8 英制锥管阴螺纹			3.90 (99.0)	1.95 (49.5)	2.29 (58.2)						
□□-41-FRP6-10-3	3/8 英制直管阴螺纹											
□□-41-FN6-10-3	3/8 NPT 阴螺纹											
□□-41-FRT8-10-3	1/2 英制锥管阴螺纹			4.30 (109.2)	2.15 (54.6)	2.49 (63.3)						
□□-41-FRP8-10-3	1/2 英制直管阴螺纹			3.97 (101.0)	1.99 (50.5)	2.33 (59.1)						
□□-41-FN8-10-3	1/ 2 NPT 阴螺纹			4.30 (109.2)	2.15 (54.6)	2.49 (63.3)						
□□-41-FRT12-10-3	3/4 英制锥管阴螺纹			4.50 (114.2)	2.25 (57.1)	2.59 (65.8)						
□□-41-FRP12-10-3	3/4 英制直管阴螺纹											
□□-41-FN12-10-3	3/4 NPT 阴螺纹											
□□-41-RT8-10-3	1/2 英制锥管阳螺纹			4.44 (112.8)	2.22 (56.4)	2.56 (65.1)						
□□-41-BP8-10-3	1/2 英制直管阳螺纹											
□□-41-N8-10-3	1/2 NPT 阳螺纹											
□□-41-RT12-10-3	3/4 英制锥管阴螺纹											
□□-41-BP12-10-3	3/4 英制直管阴螺纹											
□□-41-N12-10-3	3/4 NPT 阳螺纹											

角型阀

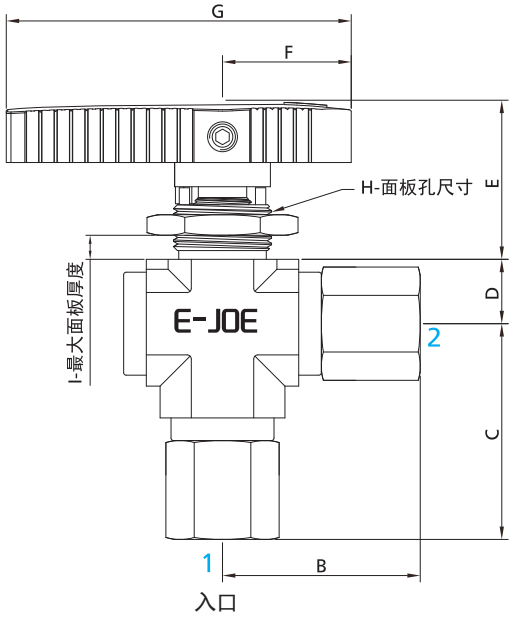

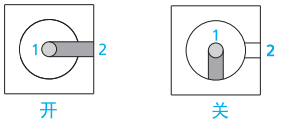

基本订购消息	端口类型和规格	内通径 in.（mm）	流量系数	尺寸，in.（mm）							
	端口 1/2			B	C	D	E	F	G	H	I
□□-41-FJ1-01-A	1/16″ E-JOE	0.05 (1.3)	0.06	1.30 (33.0)	1.35 (34.3)	0.33 (8.5)	0.94 (23.9)	0.79 (20.0)	1.97 (50.0)	0.58 (14.7)	0.18 (4.6)
□□-41-FJ2-02-A	1/8″ E-JOE	0.09 (2.4)	0.21	1.36 (34.5)	1.41 (35.8)						
□□-41-MJ3-02-A	3 mm E-JOE			1.37 (34.8)	1.42 (36.1)						
□□-41-FRT2-04-A	1/8 英制锥管阴螺纹	0.12 (3.0)	0.28	1.07 (27.2)	1.12 (28.5)						
□□-41-FRP2-04-A	1/8 英制直管阴螺纹										
□□-41-FN2-04-A	1/8 NPT 阴螺纹			1.18 (30.0)	1.23 (31.3)						
□□-41-RT2-04-A	1/8 英制锥管阳螺纹										
□□-41-BP2-04-A	1/8 英制直管阳螺纹										
□□-41-N2-04-A	1/8 NPT 阳螺纹										
□□-41-RT4-04-A	1/4 英制锥管阳螺纹			1.35 (34.3)	1.40 (35.6)						
□□-41-BP4-04-A	1/4 英制直管阳螺纹										
□□-41-N4-04-A	1/4 NPT 阳螺纹										
□□-41-FJ4-05-A	1/4″ E-JOE	0.19 (4.7)	0.70	1.74 (44.2)	1.88 (47.7)	0.48 (12.2)	1.24 (31.5)	0.59 (25.0)	2.64 (67.0)	0.77 (19.6)	0.25 (6.4)
□□-41-MJ6-05-A	6 mm E-JOE			1.75 (44.5)	1.89 (48.0)						
□□-41-FJ6-05-A	3/8″ E-JOE			1.80 (45.7)	1.94 (49.2)						
□□-41-MJ8-05-A	8 mm E-JOE			1.78 (45.2)	1.92 (48.7)						
□□-41-MJ10-05-A	10 mm E-JOE			1.81 (46.0)	1.95 (49.5)						
□□-41-FRT4-05-A	1/4 英制锥管阴螺纹			1.51 (38.4)	1.65 (41.9)						
□□-41-FRP4-05-A	1/4 英制直管阴螺纹										
□□-41-FN4-05-A	1/4 NPT 阴螺纹			1.62 (41.1)	1.76 (44.6)						
□□-41-RT4-05-A	1/4 英制锥管阳螺纹										
□□-41-BP4-05-A	1/4 英制直管阳螺纹										
□□-41-N4-05-A	1/4 NPT 阳螺纹										
□□-41-RT6-05-A	3/8 英制锥管阳螺纹										
□□-41-BP6-05-A	3/8 英制直管阳螺纹										

基本订购消息	端口类型和规格	内通径 in.（mm）	流量系数								
	端口 1/2			B	C	D	E	F	G	H	I
□□-41-FJ8-10-A	1/2″ E-JOE	0.37 (9.5)	3.48	2.34 (59.4)	2.68 (68.1)	0.71 (18.0)	1.54 (39.0)	1.42 (36.0)	3.78 (96.0)	0.90 (22.9)	0.38 (9.7)
□□-41-FJ12-10-A	3/4″ E-JOE			2.33 (59.2)	2.67 (67.9)						
□□-41-MJ12-10-A	12 mm E-JOE										
□□-41-MJ14-10-A	14 mm E-JOE										
□□-41-MJ16-10-A	16 mm E-JOE										
□□-41-MJ18-10-A	18 mm E-JOE										
□□-41-MJ20-10-A	20 mm E-JOE			2.42 (61.5)	2.76 (70.2)						
□□-41-MJ22-10-A	22 mm E-JOE										
□□-41-FRT6-10-A	3/8 英制锥管阴螺纹			1.95 (49.5)	2.29 (58.2)						
□□-41-FRP6-10-A	3/8 英制直管阴螺纹										
□□-41-FN6-10-A	3/8 NPT 阴螺纹										
□□-41-FRT8-10-A	1/2 英制锥管阴螺纹			2.15 (54.6)	2.49 (63.3)						
□□-41-FRP8-10-A	1/2 英制直管阴螺纹			1.99 (50.5)	2.33 (59.1)						
□□-41-FN8-10-A	1/ 2 NPT 阴螺纹			2.15 (54.6)	2.49 (63.3)						
□□-41-FRT12-10-A	3/4 英制锥管阴螺纹			2.25 (57.1)	2.59 (65.8)						
□□-41-FRP12-10-A	3/4 英制直管阴螺纹										
□□-41-FN12-10-A	3/4 NPT 阴螺纹										
□□-41-RT8-10-A	1/2 英制锥管阳螺纹			2.22 (56.4)	2.56 (65.1)						
□□-41-RP8-10-A	1/2 英制直管阳螺纹										
□□-41-N8-10-A	1/2 NPT 阳螺纹										
□□-41-RT12-10-A	3/4 英制锥管阴螺纹										
□□-41-BP12-10-A	3/4 英制直管阴螺纹										
□□-41-N12-10-A	3/4 NPT 阳螺纹										

- E-JOE 为 E-JOE 双卡套接头
- 所列尺寸和类型是标准的，其他的尺寸和类型可供选择，请联系 E-JOE 依乔流体。
- 所列端口类型中 E-JOE 卡套接头的阀门尺寸为手紧卡套螺母时的尺寸。所有尺寸仅供参考，可能有变动。
  上述未列尺寸，请联系 E-JOE 依乔流体。

锁定装置

锁定装置 1

- 可对 41 系列 2 通或 3 通阀门进行锁定，锁孔直径为 0.21 in (5.2 mm)；
- 订购带锁定装置 1 的球阀时，请在标准阀门型号后增加 -L 后缀。
  示例：SS-41-MJ12-10-L/SS-41-MJ12-10-3-L

锁定装置 2

- 可对 41 系列 2 通或 3 通阀门进行锁定，
  通径代号 05 和 06 的阀门，锁孔直径为 0.21 in (5.2 mm)，
  通径代号为 10 的阀门，锁孔直径为 0.34 in (8.7 mm)；
- 订购带锁定装置 2 的球阀时，请在标准阀门型号后增加 -LP 后缀。
  示例：SS-41-MJ12-10-LP/SS-41-MJ12-10-3-LP
- 不影响阀门进行面板安装。
- 可单独订购锁定装置套件，为已购的标准手动球阀增加锁定功能，套件信息如下。

锁定装置 2 套件

名称	阀门通径	锁孔直径	订购号	内容
锁定装置套件	05、06	0.21 in (5.2 mm)	S4-41-06-LP-RK	上锁板、下锁板
	10	0.34 in (8.7 mm)	S4-41-10-LP-RK	

无手柄球阀

- 无手柄球阀可直接与 E-JOE 执行器组件连接。
- 需订购无手柄球阀时，请在标准阀门型号后增加 -AM 后缀。示例：SS-41-FJ4-05-AM/SS-41-FJ6-06-3-AM

型号说明

SS－41 －FJ8 MJ12 MJ10 －P06 －RXHQ3 －SCEF2

阀体材料	系列	端口 1 类型	端口 1 尺寸	端口 2/3 类型	端口 2/3 尺寸	阀座材料	内通径	手柄/执行器	执行器附件	流道	特殊应用	清洗和包装

阀体材料

SS	316 不锈钢
6L	316L 不锈钢
S4	304 不锈钢
B	黄铜

系列

41

端口 1 类型

FN	NPT 阴螺纹
N	NPT 阳螺纹
FRT	英制锥管阴螺纹
RT	英制锥管阳螺纹
FMS	公制阴螺纹 (适配 FG 垫片)
MS	公制阳螺纹 (适配 FG 垫片)
FRP	英制直管阴螺纹 (适配 BR垫片)
BP	英制直管阳螺纹 (适配 FG 垫片)
FJ	英制双卡套
MJ	公制双卡套
UFB	英制 Tube 管活接对焊
UMB	公制 Tube 管活接对焊
UPB	Pipe 管活接对焊

端口 1 尺寸

2	1/8"
3	3 mm
4	1/4"
5	5/16"
6	3/8" 或 6 mm 或 M6 x 1
8	1/2" 或 8 mm
10	10 mm 或 M10 x 1
12	3/4" 或 12 mm
14	14 mm 或 M14 x 1.5
16	16 mm
18	18 mm
20	20 mm 或 M20 x 1.5
22	22 mm 或 M22 x 1.5
24	M24 x 1.5

端口 2/3 类型 / 端口 2/3 尺寸

	与端口1一样

描述方法与端口1一样。三通阀如端口不完全相同，型号中必须表述三个端口。

阀座材料

	PTFE
K	PCTFE
P	PEEK

内通径

02	0.09" (2.4 mm)
03	0.13" (3.2 mm)
04	0.17" (4.2 mm)
05	0.19" (4.7 mm)
06	0.25" (6.4 mm)
10	0.41" (10.3 mm)

手柄/执行器

	黑色尼龙手柄
C	红色尼龙手柄
F	绿色尼龙手柄
J	蓝色尼龙手柄
Y	黄色尼龙手柄
U	黑色铝手柄
CS	90° 常关弹簧复位气动执行器
OS	90° 常开弹簧复位气动执行器
DA	90° 双作用气动执行器
LX	180° 左端常开弹簧复位气动执行器
RX	180° 右端常开弹簧复位气动执行器
DX	180° 双作用气动执行器
EA	90° 电动执行器
EX	180° 电动执行器

执行器附件

	无
H	机械式限位开关
N	感应式限位开关
Q	电磁阀
HQ	机械式限位开关及电磁阀
NQ	感应式限位开关及电磁阀

流道

	直通
A	角型(底部端口为进口)
3	三通 (换向阀)

特殊应用

	无
S	NACE MR0175
SI	硫钝化

清洗和包装

	FC-01
F2	FC-02

1. 公制螺纹的标准螺距如下：
   M10 及以下：1mm
   M12 至 M24：1.5mm
   M27 及以上：2mm
   在型号中标准螺距应省略，其它的应明确说明。
2. 富氧环境或危险介质，请联系 E-JOE 依乔流体。
3. 清洗和包装：
   FC-01:一般工业用的标准清洗和包装。
   FC-02:浸润系统组件的特殊清洗和包装，
   应满足 ASTM G93 C 等级要求。
4. 如需了解带执行器球阀的详细信息，请参阅《自动控制球阀》样本。
5. 硫钝化：主要润湿金属部件做硫钝化处理，且不含 PEEK 阀座选型。

注："型号说明"用于说明 E-JOE 产品型号的组成规则，不适用于产品的具体选型，不能随意组合。
如有疑问，请联系 E-JOE 依乔流体。

冷拔棒料球阀

42 系列: 工作压力可达 690bar (10000 psig)

特点

- 工作压力可达: 690 bar (10000 psig)
- 工作温度范围: -40°C 至 232°C (-40°F 至 450°F)
- 2 通阀门可双向流动
- 浮动球结构补偿阀门磨损
- 多种端口接头类型可供选择
- 防飞出阀杆结构
- 手柄颜色可供选择
- 气动或电动执行器可供选择
- 每个阀门均以额定工作压力的氮气或压缩空气做密封性测试, 达到无可见泄漏的要求, 额定工作压力的氮气或压缩空气做密封性测试
- 2 通阀可双向流动
- 42 三通切换球阀介质流向有限制, 端口 1 只能作为入口, 端口 2、3 只能作为出口

温压曲线

2 通阀

10 通径

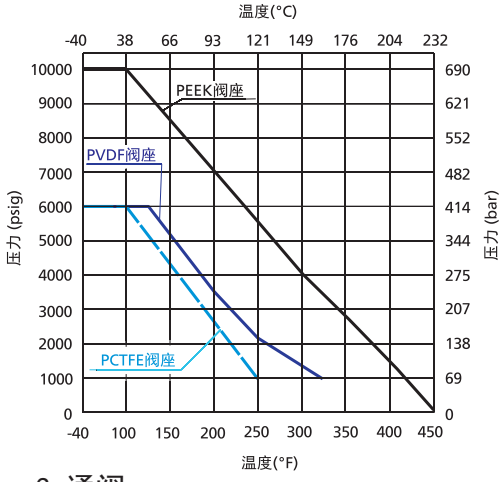

13 及 18 通径

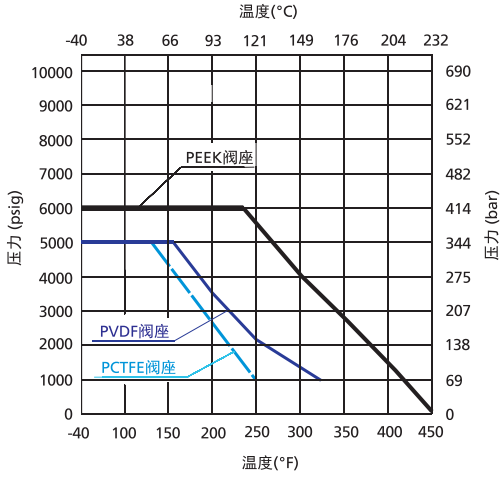

3 通阀

10 通径

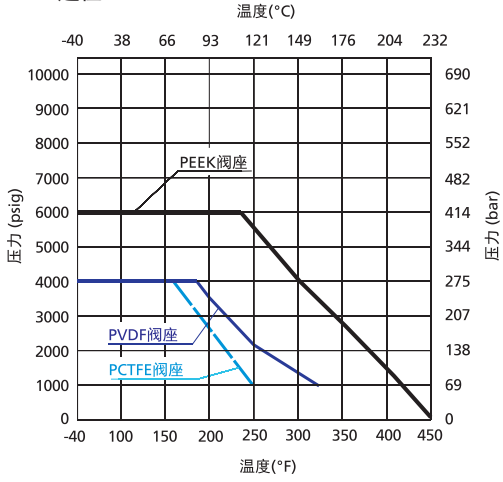

13 及 18 通径

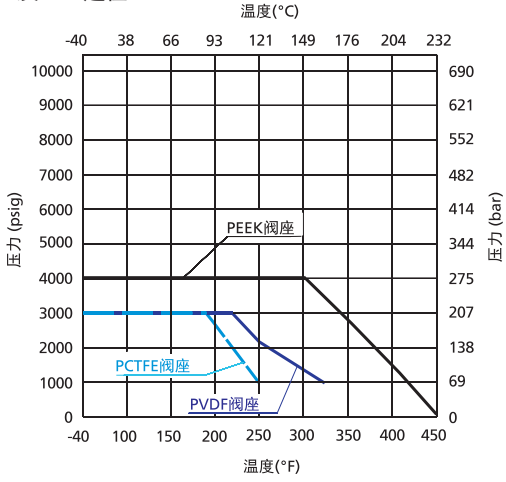

1. 曲线仅适用于 316 不锈钢阀体, 其它材质阀体信息请咨询其它材料的曲线表, 请联系 E-JOE 依乔流体。
2. 阀门的工作压力受到阀体材质、阀座材质以及端口规格的限制, 选择阀门时请同时参照上方的温压曲线和端口压力额定值, 选取最低值作为阀门的额定压力值。

42 系列 38°C (100°F) 时端接的压力额定值

序号	元件	压力额定值 bar (psig)
316 不锈钢	FN4、FN6、FN8、N4、N6、N8、FJ4、MJ6	690 (10000)
	MJ10	578 (8400)
	FJ6、MJ8	516 (7500)
	MJ12	470 (6800)
	FJ8	462 (6700)
	MJ14	427 (6200)
	FJ10、FN8、FN12、FN16、N12、N16	6000 (414)
	MJ16、FJ12	400 (5800)
	MJ20	379 (5500)
	MJ18	372 (5400)
	MJ22	338 (4900)
	FJ16	324 (4700)
	MJ25	317 (4600)

标准结构材料

2 通阀

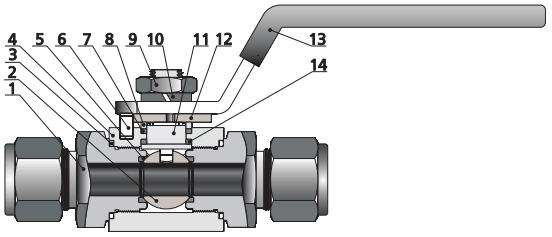

3 通阀

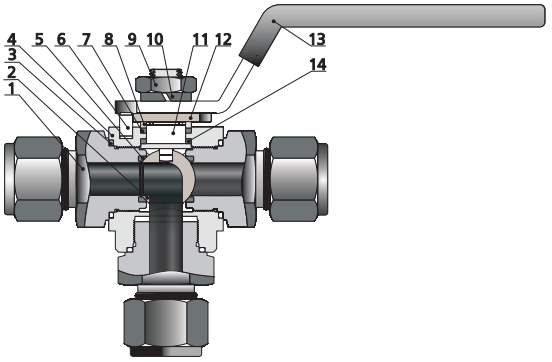

序号	元件	阀体材料
		316 不锈钢
1	*端接*	*316 不锈钢 /A479*
2	*球*	*316 不锈钢 /A479*
3	*O 形圈*	*碳氟 FKM*
4	*阀体*	*316 不锈钢 /A479*
5	*阀座*	*PVDF 或 PCTFE 或 PEEK*
6	定位销	不锈钢
7	*上填料*	*PTFE/D1710*
8	阀杆垫圈	316 不锈钢/A479
9	阀杆螺母①	不锈钢
10	弹簧垫圈	不锈钢
11	*阀杆*	*316 不锈钢 /A479*
12	定位块	304 不锈钢/A240
13	手柄	不锈钢带有聚乙烯基塑料手柄套
14	*下填料②*	*PEEK*

注：与介质接触的元件以斜体表示。
其它材料的阀门，请联系 E-JOE 依乔流体。
① 13 和 18 通径的阀门有 2 个阀杆螺母。
② 18 通径的阀门下填料材质是 PTFE 。

尺寸

2 通阀门

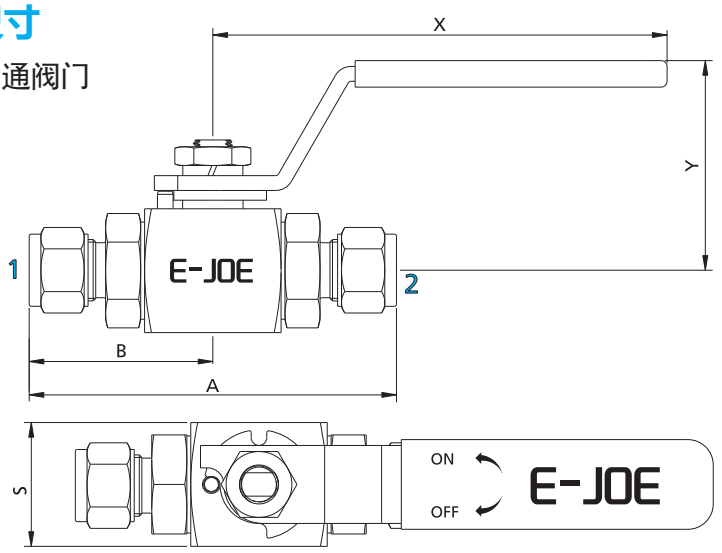

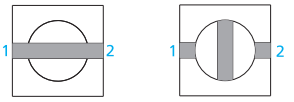

开　　关

基本订购消息	端口类型和规格	内通径 in.（mm）	Cv	尺寸，in.（mm）				
	端口 1/2			A	B	X	Y	S
□□ -42-MJ6-10	6 mm E-JOE	0.19(4.8)	1.2	3.54 (90.0)	1.77 (45.0)	4.57 (116.0)	2.12 (53.9)	1.30 (32.0)
□□ -42-MJ8-10	8 mm E-JOE	0.25(6.4)	2.3	3.60 (91.6)	1.80 (45.8)			
□□ -42-MJ10-10	10 mm E-JOE	0.31(7.9)	3.8	3.70 (94.0)	1.85 (47.0)			
□□ -42-MJ12-10	12 mm E-JOE	0.39 (10.0)	7.5	3.94 (100.0)	1.97 (50.0)			
□□ -42-MJ14-10	14 mm E-JOE							
□□ -42-FJ4-10	1/4″ E-JOE	0.19(4.8)	1.2	3.56 (90.4)	1.78 (45.2)			
□□ -42-FJ6-10	3/8″ E-JOE	0.28(7.1)	3.7	3.72 (94.6)	1.86 (47.3)			
□□ -42-FJ8-10	1/2″ E-JOE	0.39 (10.0)	7.5	3.92 (99.6)	1.96 (49.8)			
□□ -42-FN4-10	1/4 NPT 阴螺纹			3.03 (77.0)	1.52 (38.5)			
□□ -42-FN6-10	3/8 NPT 阴螺纹			2.80 (71.0)	1.40 (35.5)			
□□ -42-FN8-10	1/2 NPT 阴螺纹			3.27 (83.0)	1.63 (41.5)			
□□ -42-N4-10	1/4 NPT 阳螺纹	0.28(7.1)	3.7	3.36 (85.4)	1.68 (42.7)			
□□ -42-N6-10	3/8 NPT 阳螺纹	0.39 (10.0)	7.5					
□□ -42-N8-10	1/2 NPT 阳螺纹			3.75 (95.2)	1.88 (47.6)			
□□ -42-MJ16-13	16 mm E-JOE	0.50 (12.7)	10.0	4.42 (112.2)	2.21 (56.1)	5.59 (142.0)	2.54 (64.4)	1.50 (38.0)
□□ -42-MJ18-13	18 mm E-JOE			4.12 (104.6)	2.06 (52.3)			
□□ -42-MJ20-13	20 mm E-JOE			4.43 (112.6)	2.22 (56.3)			
□□ -42-MJ22-13	22 mm E-JOE			4.29 (109.0)	2.15 (54.5)			
□□ -42-FJ10-13	5/8″ E-JOE			4.36 (110.6)	2.18 (55.3)			
□□ -42-FJ12-13	3/4″ E-JOE							
□□ -42-FN8-13	1/2 NPT 阴螺纹			3.54 (90.0)	1.77 (45.0)			
□□ -42-FN12-13	3/4 NPT 阴螺纹			4.09 (104.0)	2.05 (52.0)			
□□ -42-N12-13	3/4 NPT 阳螺纹			4.14 (105.2)	2.07 (52.6)			
□□ -42-MJ20-18	20 mm E-JOE	0.71 (18.0)	30.0	4.87 (123.8)	2.43 (61.9)	6.46 (164.0)	2.72 (69.0)	1.96 (50.0)
□□ -42-MJ22-18	22 mm E-JOE							
□□ -42-MJ25-18	25 mm E-JOE			5.11 (129.8)	2.66 (64.9)			
□□ -42-FJ12-18	3/4″ E-JOE			4.59 (116.6)	2.29 (58.3)			
□□ -42-FJ16-18	1″ E-JOE			5.11 (129.8)	2.66 (64.9)			
□□ -42-FN12-18	3/4 NPT 阴螺纹			3.81 (96.8)	1.91 (48.4)			
□□ -42-FN16-18	1 NPT 阴螺纹			4.26 (108.2)	2.13 (54.1)			
□□ -42-N16-18	1 NPT 阳螺纹			4.91 (124.8)	2.45 (62.4)			

3 通切换球阀

垂直 3 通

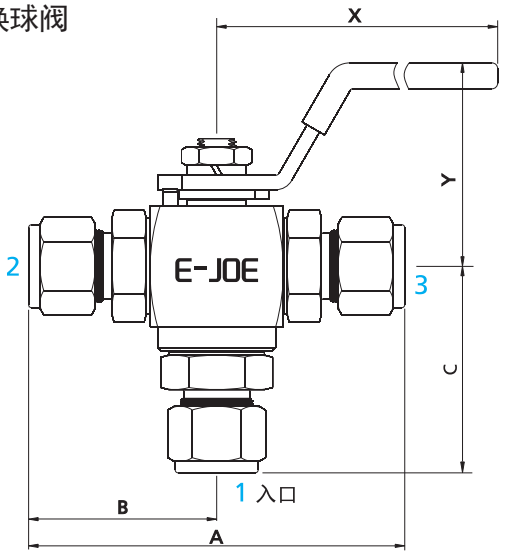

1 接口为入口
手柄转 180° 换向

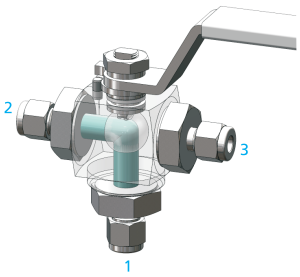

端口 1 和 2 连通

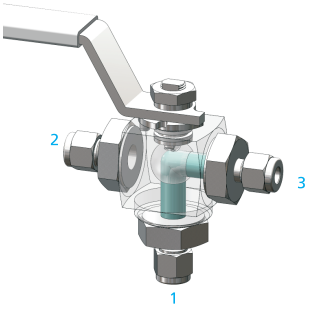

端口 1 和 3 连通

水平 3 通

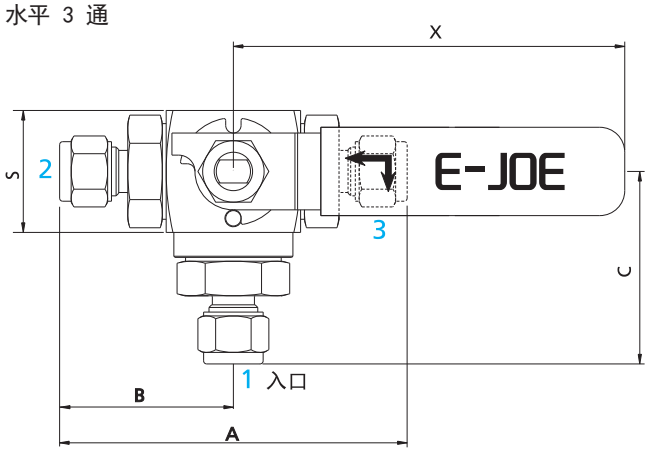

1 接口为入口
手柄转 90° 换向

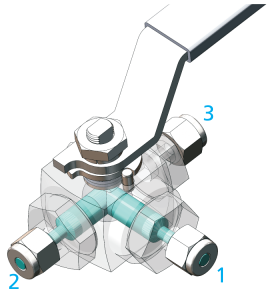

端口 1 和 2 连通

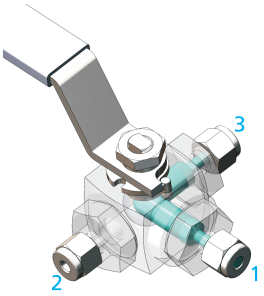

端口 1 和 3 连通

注：三通切换球阀介质流向有限制，端口 1 只能作为入口，端口 2、3 只能作为出口。

基本订购消息	端口类型和规格	内通径 in.（mm）	Cv	尺寸，in.（mm）					
	端口 1/2			A	B	C	X	Y	S
□□ -42-MJ6-10-3□	6 mm E-JOE	0.19(4.8)	1.2	3.54 (90.0)	1.77 (45.0)	2.00 (51.0)	4.57 (116.0)	2.12 (53.9)	1.30 (32.0)
□□ -42-MJ8-10-3□	8 mm E-JOE	0.25(6.4)	2.3	3.60 (91.6)	1.80 (45.8)	2.02 (51.3)			
□□ -42-MJ10-10-3□	10 mm E-JOE	0.31(7.9)	3.8	3.70 (94.0)	1.85 (47.0)	2.07 (52.5)			
□□ -42-MJ12-10-3□	12 mm E-JOE	0.39 (10.0)	7.5	3.94 (100.0)	1.97 (50.0)	2.18 (55.5)			
□□ -42-MJ14-10-3□	14 mm E-JOE								
□□ -42-FJ4-10-3□	1/4″ E-JOE	0.19(4.8)	1.2	3.56 (90.4)	1.78 (45.2)	1.95 (49.5)			
□□ -42-FJ6-10-3□	3/8″ E-JOE	0.28(7.1)	3.7	3.72 (94.6)	1.86 (47.3)	2.16 (54.8)			
□□ -42-FJ8-10-3□	1/2″ E-JOE	0.39 (10.0)	7.5	3.92 (99.6)	1.96 (49.8)	2.13 (54.0)			
□□ -42-FN4-10-3□	1/4 NPT 阴螺纹			3.03 (77.0)	1.52 (38.5)	1.44 (36.5)			
□□ -42-FN6-10-3□	3/8 NPT 阴螺纹			2.80 (71.0)	1.40 (35.5)	1.57 (40.0)			
□□ -42-FN8-10-3□	1/2 NPT 阴螺纹			3.27 (83.0)	1.63 (41.5)	1.83 (46.4)			
□□ -42-N4-10-3□	1/4 NPT 阳螺纹	0.28(7.1)	3.7	3.36 (85.4)	1.68 (42.7)	1.90 (48.2)			
□□ -42-N6-10-3□	3/8 NPT 阳螺纹	0.39 (10.0)	7.5						
□□ -42-N8-10-3□	1/2 NPT 阳螺纹			3.75 (95.2)	1.88 (47.6)	2.09 (53.1)			

基本订购消息	端口类型和规格	内通径 in.（mm）	Cv	尺寸，in.（mm）					
	端口 1/2			A	B	C	X	Y	S
□□ -42-MJ16-13-3□	16 mm E-JOE	0.50 (12.7)	10.0	4.42 (112.2)	2.21 (56.1)	2.60 (66.1)	5.59 (142.0)	2.54 (64.4)	1.50 (38.0)
□□ -42-MJ18-13-3□	18 mm E-JOE			4.12 (104.6)	2.06 (52.3)	2.45 (62.3)			
□□ -42-MJ20-13-3□	20 mm E-JOE			4.43 (112.6)	2.22 (56.3)	2.61 (66.3)			
□□ -42-MJ22-13-3□	22 mm E-JOE			4.29 (109.0)	2.15 (54.5)	2.54 (64.5)			
□□ -42-FJ10-13-3□	5/8″ E-JOE			4.36 (110.6)	2.18 (55.3)	2.57 (65.3)			
□□ -42-FJ12-13-3□	3/4″ E-JOE								
□□ -42-FN8-13-3 □	1/2 NPT 阴螺纹			3.54 (90.0)	1.77 (45.0)	2.02 (51.2)			
□□ -42-FN12-13-3□	3/4 NPT 阴螺纹			4.09 (104.0)	2.05 (52.0)	2.44 (62.0)			
□□ -42-N12-13-3□	3/4 NPT 阳螺纹			4.14 (105.2)	2.07 (52.6)	2.46 (62.6)			
□□ -42-MJ20-18-3□	20 mm E-JOE	0.71 (18.0)	30.0	4.87 (123.8)	2.43 (61.9)	2.89 (73.4)	6.46 (164.0)	2.72 (69.0)	1.96 (50.0)
□□ -42-MJ22-18-3□	22 mm E-JOE								
□□ -42-MJ25-18-3□	25 mm E-JOE			5.11 (129.8)	2.66 (64.9)	3.00 (76.2)			
□□ -42-FJ12-18-3	3/4″ E-JOE			4.86 (123.4)	2.43 (61.7)	3.02 (76.7)			
□□ -42-FJ16-18-3□	1″ E-JOE			5.11 (129.8)	2.66 (64.9)	2.85 (72.4)			
□□ -42-FN12-18-3□	3/4 NPT 阴螺纹			3.82 (97.0)	1.91 (48.4)	2.22 (56.5)			
□□ -42-FN16-18-3□	1 NPT 阴螺纹			4.26 (108.2)	2.13 (54.1)	2.72 (69.1)			
□□ -42-N12-18-3□	3/4 NPT 阳螺纹			4.54 (115.2)	2.27 (57.6)	2.72 (69.1)			
□□ -42-N16-18-3□	1 NPT 阳螺纹			4.91 (124.8)	2.45 (62.4)	2.90 (73.9)			

- E-JOE 表示 E-JOE 双卡套接头
- 所列尺寸和类型是标准的，其他的尺寸和类型可供选择，请联系 E-JOE 依乔流体。
- 所列端口类型中 E-JOE 卡套接头的阀门尺寸为手紧卡套螺母时的尺寸。所有尺寸仅供参考，可能有变动。
  上述未列尺寸，请联系 E-JOE 依乔流体。

面板选项

面板安装尺寸

内通径 in. (mm)	尺寸，in. (mm)			
	L1	L2	T1	T2
0.39 (10.0)	1.02 (26.0)	1.02 (26.0)	M4×0.7P 深0.19 (5.0)	1.18 (30.0)
0.50 (12.7)	1.18 (30.0)	1.18 (30.0)	M5×0.8P 深0.19 (5.0)	1.18 (30.0)
0.71 (18.0)	1.37 (35.0)	1.57 (40.0)	M5×0.8P 深0.19 (5.0)	1.50 (38.0)

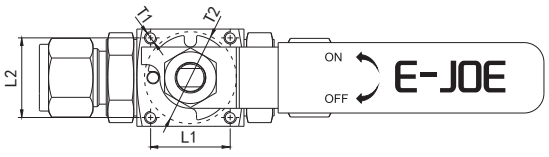

顶部面板安装

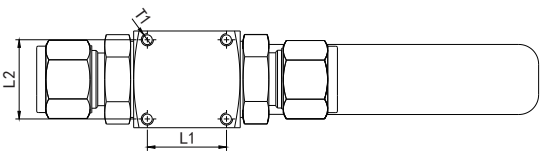

底部面板安装

密封套件

阀门通径	阀门流道型式	密封套件基本订购号	密封套件内容
10	2通	SS-42-□10-RK	阀座、上填料、下填料、O 形圈、阀杆、阀球、说明书
	3通 (垂直通道)	SS-42-□10-3-RK	
	3通 (水平通道)	SS-42-□10-3S-RK	
13	2通	SS-42-□13-RK	
	3通 (垂直通道)	SS-42-□13-3-RK	
	3通 (水平通道)	SS-42-□13-3S-RK	
18	2通	SS-42-□18-RK	
	3通 (垂直通道)	SS-42-□18-3-RK	
	3通 (水平通道)	SS-42-□18-3S-RK	

阀门通径	代号
PVDF	-
PCTFE	K
PEEK	P

- 密封套件材料与标准结构材料表中所列一致。
- 选购 42 系列阀门密封套件时，默认阀座材料为 PVDF，如需订购其他阀座材料，请在基本订购号的“□”里添加阀座的材料代号得到一个完整的订购号。
  示例:SS-42-10-RK; SS-42-P10-RK
- 所列的密封套件基本订购号为 316 不锈钢材料。对于其他材料，如 304不锈钢材料，在基本订购号中用 S4 替代 SS
  示例:S4-42-10-RK

锁定装置

- 锁定装置 1 可对 42 系列 2通 或 3通 阀门进行锁定，锁孔直径为 0.23 in(6.0 mm);
- 需订购带锁定装置1的球阀时，请在标准阀门型号后增加 -L 后缀。
  示例:SS-42-FJ4-10-L/SS-42-FJ4-10-3S-L/SS-42-FJ4-10-3-L
- 锁定装置 2 可对 42 系列 2 通或水平 3 通阀门进行锁定，
  10/13 通径阀门锁孔直径为 0.23 in(6.0 mm)，
  18 通径阀门锁孔直径为 0.28 in(7.2 mm);
- 需订购带锁定装置2的球阀时，请在标准阀门型号后增加 -LK 后缀。
  示例:SS-42-FJ4-10-LK/SS-42-FJ4-10-3S-LK
- 顶部面板安装孔和锁定装置同时存在时，只能选择锁定装置 2;
  底部面板安装孔和锁定装置同时存在时，两种锁定装置均可选。
  示例：SS-42-FJ4-10-MLK/SS-42-FJ4-10-MDL/SS-42-FJ4-10-MDLK

无手柄球阀

- 无手柄球阀可直接与 E-JOE 执行器组件连接。
- 需订购无手柄球阀时，请在标准阀门型号后增加 -AM 后缀。
  例如:SS-42-FJ12-13-AM

型号说明

SS－42－MJ 20 FJ 12 FN 8 －P13－OSHQ3ML－SCEF2

阀体材料	
SS	316 不锈钢
S4	304 不锈钢
S1	321 不锈钢

系列	
42	

端口 1 类型	
FN	NPT 阴螺纹
N	NPT 阳螺纹
FRT	英制锥管阴螺纹
RT	英制锥管阳螺纹
FRP	英制直管阴螺纹(适配 BR 垫片)
FJ	英制双卡套接头
MJ	公制双卡套接头
UFB	英制 Tube 管活接对焊
UMB	公制 Tube 管活接对焊
UPB	Pipe 管活接对焊

端口 1 尺寸	
4	1/4" 或 4 mm
6	3/8" 或 6 mm
8	1/2" 或 8 mm
10	10 mm
12	3/4" 或 12 mm
14	14 mm 或 M14 x 1.5
16	1" 或 16 mm
18	18 mm
20	20 mm 或 M20 x 1.5
22	22 mm 或 M22 x 1.5
25	25 mm
28	28 mm
30	30 mm
32	32 mm

端口2和3类型 / 端口2和3尺寸	
	和端口1一样
	标识方法同端口1类型和尺寸一样

阀座材料	
	PVDF
K	PCTFE
P	PEEK

内通径尺寸	
10	最大 0.39" (10.0 mm)
13	0.50" (12.7 mm)
18	0.71" (18.0 mm)

手柄/执行器	
	不锈钢+黑色聚乙烯手柄套
C	不锈钢+红色聚乙烯手柄套
J	不锈钢+蓝色聚乙烯手柄套
CS	90° 常关弹簧复位气动执行器
OS	90° 常开弹簧复位气动执行器
DA	90° 双作用气动执行器
LX	180° 左端常开弹簧复位气动执行器
RX	180° 右端常开弹簧复位气动执行器
DX	180° 双作用气动执行器
EA	90° 电动执行器
EX	180° 电动执行器

执行器附件	
	无
H	机械式限位开关
N	感应式限位开关
Q	电磁阀
HQ	机械式限位开关及电磁阀
NQ	感应式限位开关及电磁阀

流动路径类型	
	直通
3	3通(垂直通道)
3S	3通(水平通道)

面板安装	
	无面板安装孔
M	有面板安装孔

锁定装置	
	否
L	是

特殊应用	
	无
S	NACE MR0175
SI	硫钝化

清洗和包装	
	FC-01
F2	FC-02

1. 公制螺纹的标准螺距如下：
   M10 及以下：1mm
   M12 至 M24：1.5mm
   M27 及以上：2mm
   在型号中标准螺距应省略，其它的应明确说明。
2. 富氧环境或危险介质，请联系 E-JOE 依乔流体。
3. 清洗和包装：
   FC-01:一般工业用的标准清洗和包装。
   FC-02:浸润系统组件的特殊清洗和包装，
   应满足 ASTM G93 C 等级要求。
4. 如需了解带执行器球阀的详细信息，请参阅《自动控制球阀》样本。
5. 硫钝化：主要润湿金属部件做硫钝化处理，且不含 PEEK 阀座选型。
6. 42 系列“NACE MR0175”应用球阀，额定工作压力低于标准阀门，具体压力值请咨询 E-JOE 依乔流体。

注：“型号说明”用于说明 E-JOE 产品型号的组成规则，不适用于产品的具体选型，不能随意组合。如有疑问，请联系 E-JOE 依乔流体。

六方棒料球阀

43 和 43C 系列

特点

- 工作压力可达：
  - 43 系列：69 bar（1000 psig）
  - 43C 系列：138 bar（2000 psig）
- 工作温度范围：
  - 43 系列：-28℃ 至 232℃（-20℉ 至 450℉）
  - 43C 系列：-54℃ 至 204℃（-65℉ 至 400℉）
- 设计紧凑、经济，为基本的工业用阀门
- 防飞出阀杆结构可减少因阀杆移位或松动导致的阀门失效问题
- 浮动球设计使球体在流体压力的作用下被推向阀座，使之压紧并保证密封
- 介质可双向流动
- 手柄操作扭矩较低，易于操作
- 多种端口类型可供选择
- 多种手柄类型及颜色可供选择
- 每只阀门出厂前均以额定工作压力的氮气或者压缩空气进行内、外漏测试

温度曲线

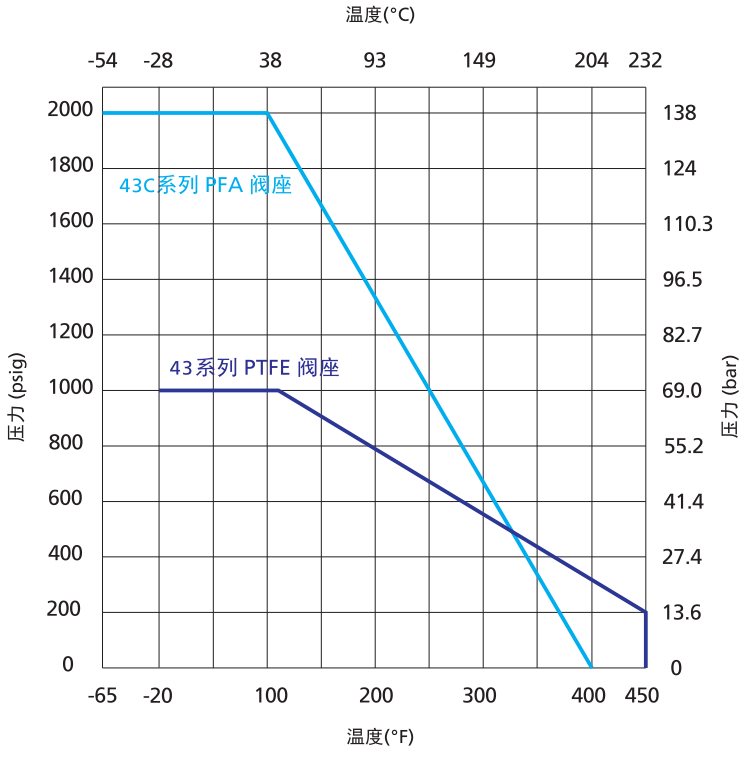

标准结构材料

43 系列

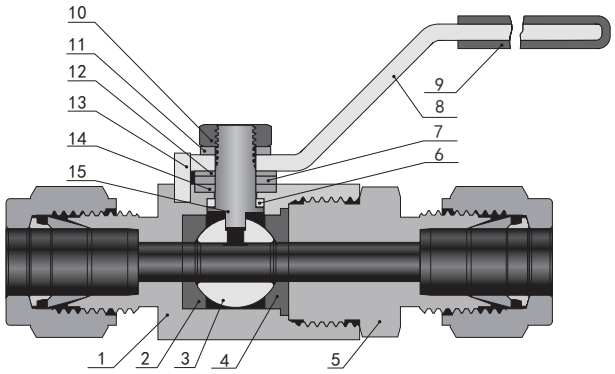

可选手柄

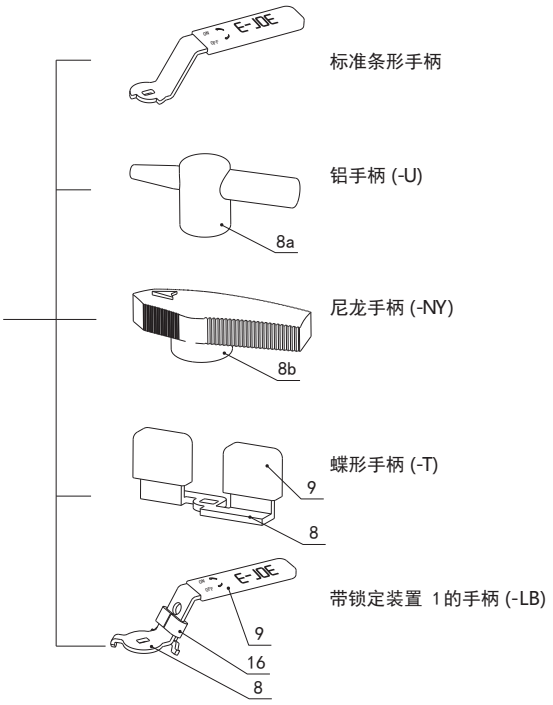

序号	元件	材料/规范		
1	*阀体*	*316 不锈钢/A479*	*合金 400/B164*	*黄铜 C36000 B16*
2	*前阀座*	*PTFE/D1710*		
3	*球*	*316 不锈钢/A479*	*合金 400/B164*	*316 不锈钢/A479*
4	*后阀座*	*PTFE/D1710*		
5	*端接*	*316 不锈钢/A479*	*合金 400/B164*	*黄铜 C36000 B16*
6	*下填料*	*PTFE/D1710*		
7	垫环	316 不锈钢/A479		
8	手柄	304 不锈钢/A240		
8a		铝		
8b		带有 304 不锈钢内嵌的尼龙		
9	手柄套	乙烯基树脂		
10	阀杆螺母	不锈钢		
11	垫圈	不锈钢		
12	蝶形弹簧	A1700/A693		
13	定位销①	不锈钢		
14	*上填料*	*PRFE/D1710*		
15	*阀杆*	*316 不锈钢/A479*	*合金 400/B164*	*316 不锈钢/A479*
16	锁块	304 不锈钢/A240		

注：与介质接触的元件以斜体表示。
①带锁定装置手柄无定位销。

43C 系列

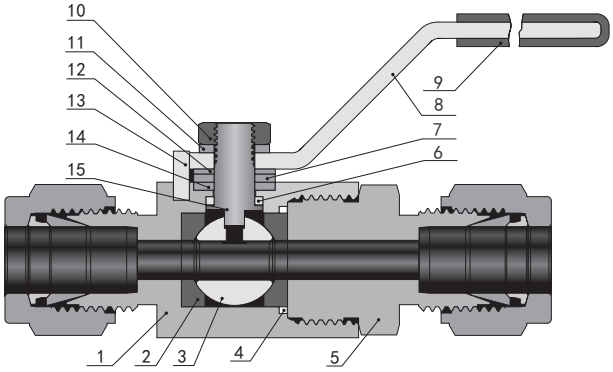

可选手柄

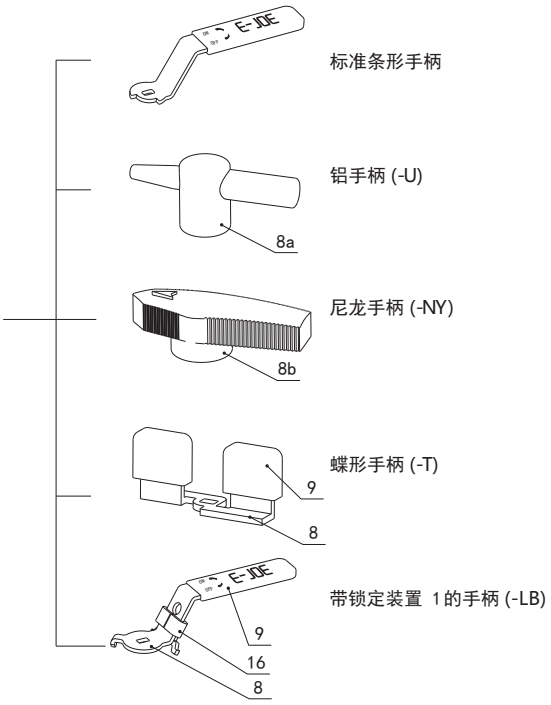

序号	元件	材料/规范	
1	*阀体*	*316 不锈钢/A479*	*合金 400/B164*
2	*阀座*	*PTFE/D3307*	
3	*球*	*316 不锈钢/A479*	*合金 400/B164*
4	*密封垫片*	*316 不锈钢/A479*	*合金 400/B164*
5	*端接*	*316 不锈钢/A479*	*合金 400/B164*
6	*下填料*	*RPTFE*	
7	垫环	316 不锈钢/A479	
8	手柄	304 不锈钢/A240	
8a		铝	
8b		带有 304 不锈钢内嵌的尼龙	
9	手柄套	乙烯基树脂	
10	阀杆螺母	不锈钢	
11	垫圈	不锈钢	
12	蝶形弹簧	A1700/A693	
13	定位销①	不锈钢	
14	*上填料*	*RPTFE*	
15	*阀杆*	*316 不锈钢/A479*	*合金 400/B164*
16	锁块	304 不锈钢/A240	

注：与介质接触的元件以斜体表示。
①带锁定装置手柄无定位销。

尺寸

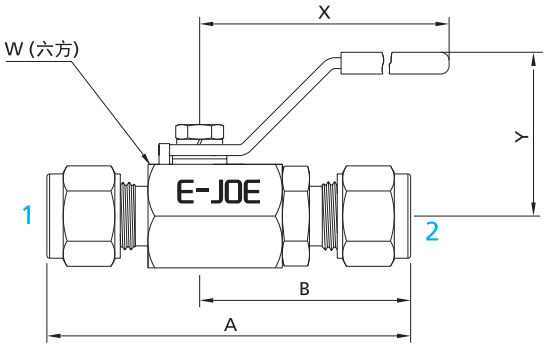

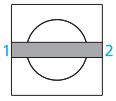

开

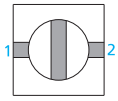

关

基本订购消息		端口类型和规格	内通径 in.（mm）	Cv	尺寸，in.（mm）				
43 系列	43C 系列	端口 1/2			A	B	W	X	Y
□□ -43-MJ6-05	□□ -43C-MJ6-05	6 mm E-JOE	0.19(4.8)	1.25	2.57 (65.2)	1.50 (38.1)	3/4 (19.05)	2.36 (60)	1.18 (30)
□□ -43-MJ8-05	□□ -43C-MJ8-05	8 mm E-JOE			2.63 (66.8)	1.53 (38.8)			
□□ -43-FJ4-05	□□ -43C-FJ4-05	1/4″ E-JOE			2.57 (65.2)	1.50 (38.1)			
□□ -43-FJ5-05	□□ -43C-FJ5-05	5/16″ E-JOE			2.63 (66.8)	1.53 (38.8)			
□□ -43-FN2-05	□□ -43C-FN2-05	1/8 NPT 阴螺纹			1.85 (47.0)	1.08 (27.4)			
□□ -43-FRP2-05	□□ -43C-FRP2-05	1/8 英制直管阴螺纹			2.00 (50.0)	1.14 (29.0)			
□□ -43-FRP4-05	□□ -43C-FRP4-05	1/4 英制直管阴螺纹			2.00 (50.0)	1.14 (29.0)			
□□ -43-FN4-05	□□ -43C-FN4-05	1/4 NPT 阴螺纹			1.85 (47.0)	1.08 (27.4)			
□□ -43-MJ10-07	□□ -43C-MJ10-07	10 mm E-JOE	0.28(7.1)	2.50	2.87 (72.9)	1.68 (42.7)	7/8 (22.23)		1.26 (32)
□□ -43-FJ6-07	□□ -43C-FJ6-07	3/8″ E-JOE							
□□ -43-FRP6-07	□□ -43C-FRP6-07	3/8 英制直管阴螺纹			2.03 (51.6)	1.18 (30.0)			
□□ -43-FN6-07	□□ -43C-FN6-07	3/8 NPT 阴螺纹							
□□ -43-MJ12-10	□□ -43C-MJ12-10	12 mm E-JOE	0.35(8.9)	5.30	3.15 (80.0)	1.83 (46.5)	1 1/16 (27.0)	2.12 (53.9)	1.54 (39)
□□ -43-MJ14-10	□□ -43C-MJ14-10	14 mm E-JOE			3.24 (82.2)	1.87 (47.5)			
□□ -43-FJ8-10	□□ -43C-FJ8-10	1/2″ E-JOE			3.15 (80.0)	1.83 (46.5)			
□□ -43-FJ10-10	□□ -43C-FJ10-10	5/8″ E-JOE			3.24 (82.2)	1.87 (47.5)			
□□ -43-FRP8-10	□□ -43C-FRP8-10	1/2 英制直管阴螺纹			2.08 (53.0)	1.12 (28.5)	15/16 (24.0)		
□□ -43-FN8-10	□□ -43C-FN8-10	1/2 NPT 阴螺纹			2.08 (53.0)	1.12 (28.5)			
□□ -43-MJ16-13	□□ -43C-MJ16-13	16 mm E-JOE	0.47(12.0)	8.60	3.50 (88.9)	2.00 (50.8)	1 1/4 (31.75)	3.94 (100)	2.03 (51.7)
□□ -43-MJ18-13	□□ -43C-MJ18-13	18 mm E-JOE							
□□ -43-FJ12-13	□□ -43C-FJ12-13	3/4″ E-JOE							
□□ -43-FRP12-13	□□ -43C-FRP12-13	3/4 英制直管阴螺纹			2.48 (63.0)	1.30 (33.0)			
□□ -43-FN12-13	□□ -43C-FN12-13	3/4 NPT 阴螺纹			2.39 (60.7)	1.20 (30.5)			
□□ -43-MJ22-16	□□ -43C-MJ22-16	22 mm E-JOE	0.63(16.0)	17.35	3.96 (100.6)	2.24 (56.8)	1 1/2 (38.1)		2.15 (54.8)
□□ -43-MJ25-16	□□ -43C-MJ25-16	25 mm E-JOE			4.31 (109.5)	2.42 (61.5)			
□□ -43-FJ16-16	□□ -43C-FJ16-16	1″ E-JOE							
□□ -43-FRP16-16	□□ -43C-FRP16-16	1 英制直管阴螺纹			3.25 (82.6)	1.63 (41.3)			
□□ -43-FN16-16	□□ -43C-FN16-16	1 NPT 阴螺纹			3.00 (76.5)	1.50 (38.1)			

- E-JOE 表示 E-JOE 双卡套接头
- 所列型号均为标准型号，如需其他端口和产品，请联系 E-JOE 依乔流体。
- 带 E-JOE 卡套接头端口的阀门尺寸为手紧卡套螺母时的尺寸。所有尺寸仅供参考，可能有变动。
  上述未列尺寸，请联系 E-JOE 依乔流体。

锁定装置

锁定装置 1 (-LB)

阀体材质	通径	锁孔直径 in. (mm)	型号示例
多种材质可选 (棒料)	05	0.19 (4.8)	SS-43-MJ12-10-LB; SS-43C-MJ12-10-LB
	07		
	10	0.24 (6.2)	
	13		
	16		

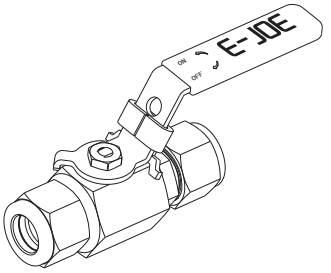

锁定装置 1

密封套件

阀门流道型式	密封套件基本订购号		密封套件内容
	43 系列	43C 系列	
05	SS-43-05-RK	SS-43C-05-RK	前阀座、 球、下填料、上填料、说明书
07	SS-43-07-RK	SS-43C-07-RK	
10	SS-43-10-RK	SS-43C-10-RK	
13	SS-43-13-RK	SS-43C-13-RK	
16	SS-43-16-RK	SS-43C-16-RK	

◆ 密封套件材料与标准结构材料表中所列一致。

◆ 所列的密封套件基本订购号为 316 不锈钢材料。

对于其他材料，如 304 不锈钢材料，在基本订购号中用 S4 代替 SS，示例：S4-43-05-RK

型号说明

SS - 43 - MJ8 FJ4 - 05B - UL - SF2

阀体材料	系列	端口 1 型号	端口 1 尺寸	端口 2 型号	端口 2 尺寸	内通径	密封材料	手柄	锁定装置	特殊应用	清洁和包装

阀体材料

SS	316 不锈钢 或 CF8M
6L	316L 不锈钢
S4	304 不锈钢
M	合金 400
B	黄铜

系列

43	
43C	

端口 1 型号

FN	NPT 阴螺纹
N	NPT 阳螺纹
FRT	英制锥管阴螺纹
RT	英制锥管阳螺纹
FRP	英制直管阴螺纹 (适配 BR 垫片)
BP	英制直管阳螺纹 (适配 FG 垫片)
FJ	英制双卡套接头
MJ	公制双卡套接头
UFB	英制 Tube 管 活接对焊
UMB	公制 Tube 管 活接对焊
UPB	Pipe 管活接对焊

端口 1 尺寸

2	1/8"
4	1/4"
5	5/16 "
6	3/8" 或 6 mm
8	1/2" 或 8 mm
10	10 mm
12	3/4" 或 12 mm
14	14 mm或 M14 x 1.5
16	1" 或 16 mm
18	18 mm
20	1 1/4" 或 20 mm 或 M20 x 1.5
22	22 mm或 M22 x 1.5
25	25 mm

端口 2 型号 / 端口 2 尺寸

	同端口1
详细型式与尺寸同端口	

内通径

05	0.19" (4.8 mm)
07	0.28" (7.1 mm)
10	0.35" (8.9 mm)
13	0.47" (12.0 mm)
16	0.63" (16.0 mm)

密封材料

	加强型聚四氟乙烯 (RPTFE)
VI	氟橡胶 (FKM)
B	丁腈橡胶 (NBR)
E	三元乙丙橡胶 (EPDM)
Z	全氟橡胶 (FFKM)

手柄

	条形手柄配 黑色手柄套
I	条形手柄配 红色手柄套
J	条形手柄配 蓝色手柄套
U	黑色铝手柄
NY	黑色尼龙手柄
T	蝶形手柄配 黄色手柄套
TI	蝶形手柄配 红色手柄套
TJ	蝶形手柄配 蓝色手柄套

锁定装置

	否
LB	锁定 装置 1

注：锁定装置仅适用于条形手柄

特殊应用

	无
S	NACE MR0175
SI	硫钝化

清洁和包装

	FC-01
F2	FC-02

1. 公制螺纹的标准螺距如下：
   M10 及以下：1mm
   M12 至 M24：1.5mm
   M27 及以上：2mm
   在型号中标准螺距应省略，其它的应明确说明。
2. 富氧环境或危险介质，请联系 E-JOE 依乔流体。
3. 清洗和包装：
   FC-01:一般工业用的标准清洗和包装。
   FC-02:浸润系统组件的特殊清洗和包装，
   应满足 ASTM G93 C 等级要求。
4. 硫钝化：主要润湿金属部件做硫钝化处理。

注："型号说明" 用于说明 E-JOE 产品型号的组成规则，不适用于产品的具体选型，不能随意组合。
如有疑问，请联系 E-JOE 依乔流体。

三片式球阀

44 系列: 工作压力可达 69bar (1000 psig)

特点

- 工作压力可达：69.0 bar （1000 psig）
- 工作温度范围：-28℃ 至 232℃ （-20℉ 至 450℉）
- 端口：
  - 1/8 至 1 管螺纹
  - 1/8" 至 1" Pipe 管对焊或插焊
  - 1/4" 至 1" 与 6 mm 至 25 mm Tube 管对焊或插焊
  - 1/4" 至 1" 与 6 mm 至 25 mm Tube 双卡套管接头
- 内通径：4.8 mm(0.19") 至 25 mm(1")
- 防飞出阀杆结构
- 阀门可双向流动
- 每个阀门均以额定工作压力的氮气或者压缩空气做密封性测试，达到无可见泄漏的要求

温度曲线

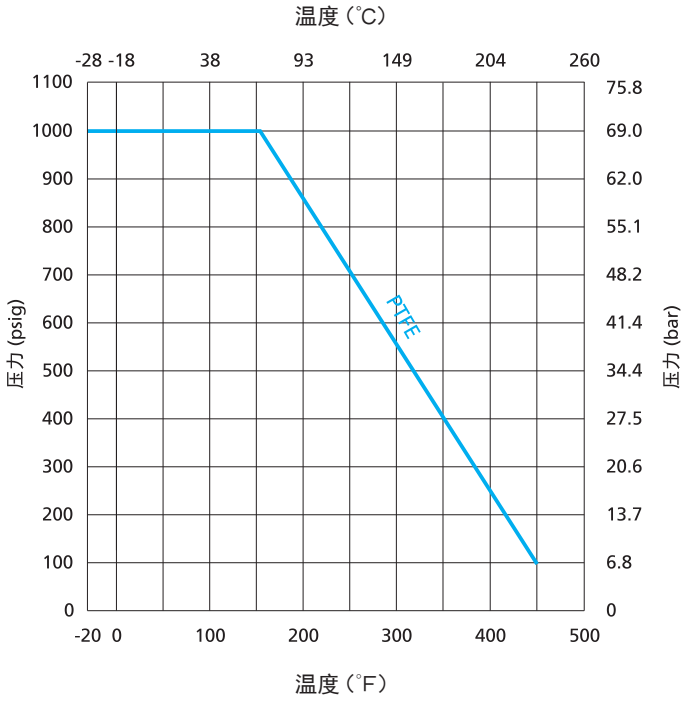

注：温度-压力额定值基于由标准结构材料组成的阀门

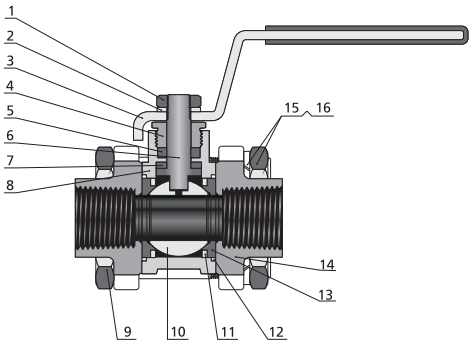

序号	元件	阀体材料	
		CF8M/A351	CF8/A351
1	阀杆螺母	不锈钢	
2	垫圈	不锈钢	
3	手柄	304 SS/A240 (附 PVC 手柄套)	
4	填料压盖	316 不锈钢 /A479 或 304 不锈钢 /A479	
5	*上填料*	*PTFE/D1710*	
6	*阀杆*	*316 不锈钢 /A479 或 304 不锈钢 /A479*	
7	*下填料*	*PTFE/D1710*	
8	*阀体*	*CF8M/A351*	*CF8/A351*
9	螺栓	不锈钢	
10	*球*	*316 不锈钢 /A479 或 304 不锈钢 /A479*	
11	*支承环*	*316 不锈钢 /A240 或 304 不锈钢 /A240*	
12	*法兰密封*	*PTFE/D1710*	
13	*阀座*	*PTFE/D1710*	
14	*端接*	*CF8M/A351*	*CF8/A351*
15	垫圈	不锈钢	
16	螺母	不锈钢	
润滑剂		*硅脂基和 PTFE 基润滑剂*	

注：与介质接触元件以斜体字列出。其它材料的阀门请联系 E-JOE 依乔流体。

尺寸

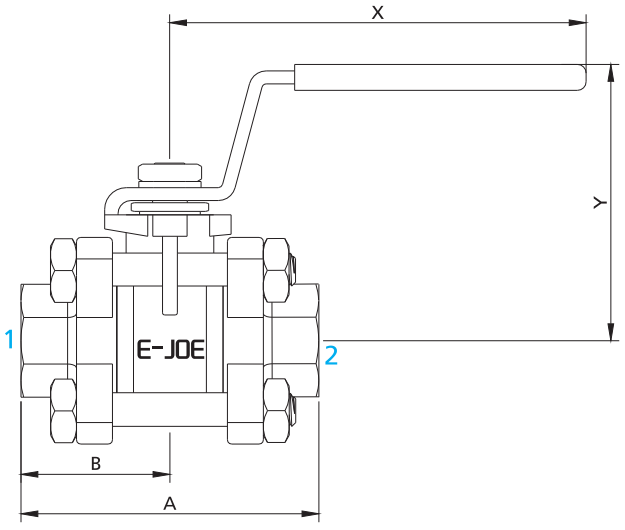

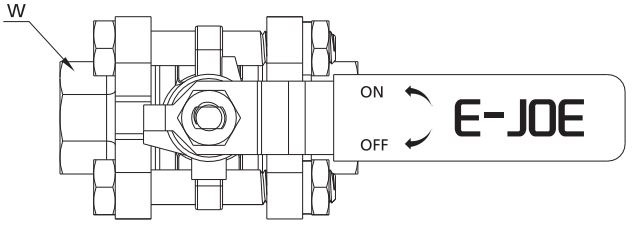

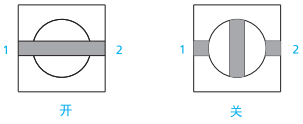

基本订购消息	端口类型和规格		内通径 in.（mm）	Cv	尺寸，in.（mm）				
	端口 1	端口 2			A	B	W	X	Y
□□ -44-FN2-05	1/8 NPT 阴螺纹	1/8 NPT 阴螺纹	0.19(4.8)	1.2	2.05 (52.1)	1.03 (26.0)	0.63 (16.0)	2.69 (68.3)	1.46 (37.0)
□□ -44-FRP2-05	1/8 英制直管阴螺纹	1/8 英制直管阴螺纹							
□□ -44-PB4-05	1/4×SCH80 PB	1/4×SCH80 PB							
□□ -44-FJ4-05	1/4″ E-JOE	1/4″ E-JOE			2.63 (66.8)	1.31 (33.4)			
□□ -44-MJ6-05	6 mm E-JOE	6 mm E-JOE							
□□ -44-MJ8-05	8 mm E-JOE	8 mm E-JOE							
□□ -44-FN4-07	1/4 NPT 阴螺纹	1/4 NPT 阴螺纹	0.28(7.1)	3.8	2.05 (52.1)	1.03 (26.0)			
□□ -44-FRP4-07	1/4 英制直管阴螺纹	1/4 英制直管阴螺纹							
□□ -44-FJ6-07	3/8″ E-JOE	3/8″ E-JOE			2.63 (66.8)	1.31 (33.4)			
□□ -44-MJ10-07	10 mm E-JOE	10 mm E-JOE							
□□ -44-FJ8-11	1/2″ E-JOE	1/2″ E-JOE	0.42(10.6)	7.5	4.04 (103.0)	2.02 (51.3)	0.93 (23.5)	3.94 (100.0)	2.19 (55.7)
□□ -44-MJ12-11	12 mm E-JOE	12 mm E-JOE							
□□ -44-MJ14-11	14 mm E-JOE	14 mm E-JOE							
□□ -44-FN6-13	3/8 NPT 阴螺纹	3/8 NPT 阴螺纹	0.50(12.7)	11.3	2.57 (65.2)	1.28 (32.6)			
□□ -44-FRP6-13	3/8 英制直管阴螺纹	3/8 英制直管阴螺纹							
□□ -44-PS6-13	3/8 PS	3/8 PS			2.96 (75.3)	1.48 (37.7)			
□□ -44-PB8-13	1/2×SCH80 PB	1/2×SCH80 PB							
□□ -44-FJ10-13	5/8″ E-JOE	5/8″ E-JOE			4.04 (103.0)	2.02 (51.3)			
□□ -44-MJ16-13	16 mm E-JOE	16 mm E-JOE							
□□ -44-FN8-15	1/2 NPT 阴螺纹	1/2 NPT 阴螺纹	0.55(14.0)	13.0	2.74 (69.5)	1.37 (34.8)	1.06 (27.0)		2.26 (57.5)
□□ -44-FRP8-15	1/2 英制直管阴螺纹	1/2 英制直管阴螺纹							
□□ -44-PS8-15	1/2 PS	1/2 PS							
□□ -44-MTB22-15	22×3mm MTB	22×3mm MTB							
□□ -44-TS12-15	3/4" TS	3/4" TS							
□□ -44-MTS18-15	18 mm MTS	18 mm MTS							
□□ -44-FJ12-16	3/4″ E-JOE	3/4″ E-JOE			4.04 (103.0)	2.02 (51.3)			
□□ -44-MJ18-15	18 mm E-JOE	18 mm E-JOE							
□□ -44-FN12-20	3/4 NPT 阴螺纹	3/4 NPT 阴螺纹	0.79(20.0)	50.0	3.15 (80.0)	1.57 (40.0)	1.34 (34.0)	5.18 (131.5)	2.66 (67.5)
□□ -44-FRP12-20	3/4 英制直管阴螺纹	3/4 英制直管阴螺纹							
□□ -44-PB12-20	3/4×SCH80 PB	3/4×SCH80 PB		34.0					
□□ -44-PS12-20	3/4 PS	3/4 PS							
□□ -44-TS16-20	1" TS	1" TS							
□□ -44-MTB25-20	25×3.5mm MTB	25×3.5mm MTB							
□□ -44-MTS25-20	25 mm MTS	25 mm MTS			5.12 (130.0)	2.56 (65.0)			
□□ -44-FJ16-20	1″ E-JOE	1″ E-JOE							
□□ -44-MJ22-20	22 mm E-JOE	22 mm E-JOE							
□□ -44-MJ25-20	25 mm E-JOE	25 mm E-JOE							
□□ -44-FN16-25	1 NPT 阴螺纹	1 NPT 阴螺纹	0.98(25.0)	65.0	3.54 (90.0)	1.77 (45.0)	1.57 (40.0)	5.95 (151.2)	3.08 (78.2)
□□ -44-FRP16-25	1 英制直管阴螺纹	1 英制直管阴螺纹							
□□ -44-PS16-25	1 PS	1 PS							
□□ -44-PB16-25	1×SCH80 PB	1×SCH80 PB							

- E-JOE 为 E-JOE 双卡套接头，TS 为英制 Tube 管插焊，MTS 为公制 Tube 管插焊，TB 为英制Tube 管对焊，MTB 为公制 Tube 管对焊，PS 为 Pipe 管插焊，PB 为 Pipe 管对焊。
- 其中对焊端的焊接形式为手工焊，如需轨道焊形式的端口，请联系 E-JOE 依乔流体。
- 所列尺寸和类型是标准的，其他的尺寸和类型可供选择，请联系 E-JOE 依乔流体。
- 所列端口类型中 E-JOE 卡套接头的阀门尺寸为手紧卡套螺母时的尺寸。所有尺寸仅供参考，可能有变动。上述未列尺寸，请联系 E-JOE 依乔流体。

密封套件

阀门流道型式	密封套件 基本订购号	密封套件内容
05/07	T-44-2-RK	阀座、侧密封圈、下填料、上填料、说明书
11/13	T-44-4-RK	
15	T-44-6-RK	
20	T-44-12-RK	
25	T-44-16-RK	阀座、侧密封圈、阀杆支座、填料支承、下填料、上填料、说明书

锁定装置

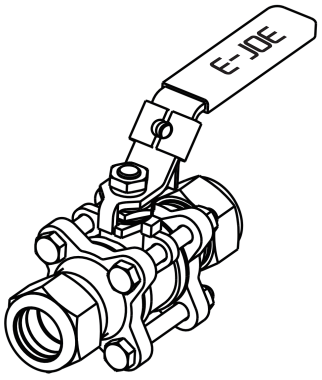

05、07、11、13、15、20
通径带锁定装置的球阀示意图

- 可对 44 系列阀门进行锁定，
  05、07 通径阀门锁孔直径为 0.185 in (4.7 mm)，
  11、13、15、20 通径阀门锁孔直径为 0.22 in (5.7 mm)，
- 需订购带锁定装置的球阀时，请在标准阀门型号后增加 -L 后缀。示例：SS-44-FRT8-15-L

型号说明

SS-44 - FN 8 MJ18 - 15 - L - SF2

阀体材料	系列	端口 1 型式	端口 1 尺寸	端口 2 型式	端口 2 尺寸	内通径	锁定装置	特殊应用	清洗和包装

阀体材料

SS	CF8M
S4	CF8

系列

44

端口 1 型式

FN	NPT 阴螺纹
N	NPT 阳螺纹
FRT	英制锥管阴螺纹
RT	英制锥管阳螺纹
FRP	英制直管阴螺纹 (适配 BR 垫片)
BP	英制直管阳螺纹 (适配 FG 垫片)
FMS	公制阴螺纹 (适配 FG 垫片)
MS	公制阳螺纹 (适配 FG 垫片)
MTS	公制 Tube 管插焊
TS	英制 Tube 管插焊
MTB	公制 Tube 管对焊
TB	英制 Tube 管对焊
PS	Pipe 管插焊
PB	Pipe 管对焊
FJ	英制双卡套管接头
MJ	公制双卡套管接头
UFB	英制 Tube 管活接对焊
UMB	公制 Tube 管活接对焊
UPB	Pipe 管活接对焊

端口 1 尺寸

2	1/8"
4	1/4"
5	5/16"
6	3/8" 或 6 mm
8	1/2" 或 8 mm
10	10 mm
12	3/4" 或 12 mm
14	14 mm 或 M14 x 1.5
16	1" 或 16 mm
18	18 mm
20	1 1/4" 或 20 mm 或 M20 x 1.5
22	22 mm 或 M22 x 1.5
24	1 1/2" 或 M24 x 1.5
25	25 mm

端口 2 型式 / 端口 2 尺寸

	同端口 1
详细型式与尺寸同端口 1	

内通径

05	0.19" (4.8 mm)
07	0.28" (7.1 mm)
11	0.42" (10.6 mm)
13	0.50" (12.7 mm)
15	0.55" (14 mm)
20	0.79" (20 mm)
25	0.98" (25 mm)

锁定装置

	否
L	是

特殊应用

	无
S	NACE MR0175
SI	硫钝化

清洗和包装

	FC-01
F2	FC-02

1. 公制螺纹的标准螺距如下：
   M10 及以下：1mm
   M12 至 M24：1.5m
   在型号中标准螺距应省略，其它的应明确说明。
2. 如需轨道焊端口，请联系 E-JOE 依乔流体。
3. 富氧环境或危险介质，请联系 E-JOE 依乔流体。
4. 清洗和包装：
   FC-01:一般工业用的标准清洗和包装。
   FC-02:浸润系统组件的特殊清洗和包装，应满足 ASTM G93 C 等级要求。
5. 硫钝化：主要润湿金属部件做硫钝化处理。

注："型号说明"用于说明 E-JOE 产品型号的组成规则，不适用于产品的具体选型，不能随意组合。
如有疑问，请联系 E-JOE 依乔流体。

三片式球阀

45 系列: 工作压力可达 207bar (3000 psig)

特点

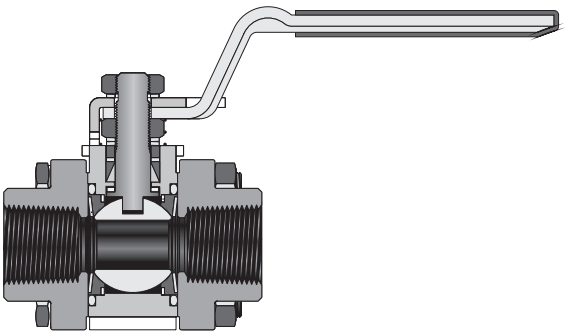

- 工作压力可达：207 bar （3000 psig）
- 工作温度范围：-28°C 至 232°C （-20°F 至 450°F）
- 端口：
  - 1/8 至 2 管螺纹
  - 1/8" 至 2" Pipe 管对焊或插焊
  - 1/4" 至 2" 与 6 mm 至 50 mm Tube 管对焊或插焊
  - 1/4" 至 2" 与 6 mm 至 38 mm Tube 双卡套管接头
- 三片式精密铸造结构
- 内通径：4.8 mm(0.19") 至 38.1 mm(1.5")
- 防飞出阀杆结构
- 气动或电动执行器可供选择
- 2 通阀可以双向流动
- 3 通球阀只能以底部端口作为入口
- 每个阀门均以额定工作压力的氮气或者压缩空气做密封性测试，达到无可见泄漏的要求

温度曲线

2 通阀

内通径：0.19"&0.28"&0.41"&0.52"&0.88"

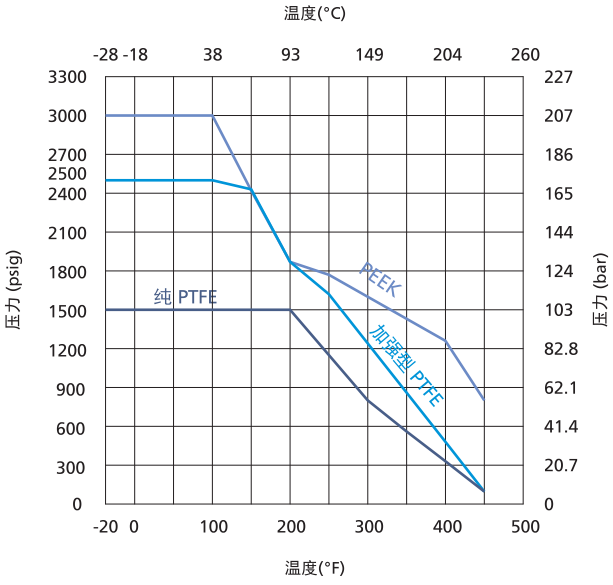

内通径：1.13"&1.25"&1.50"

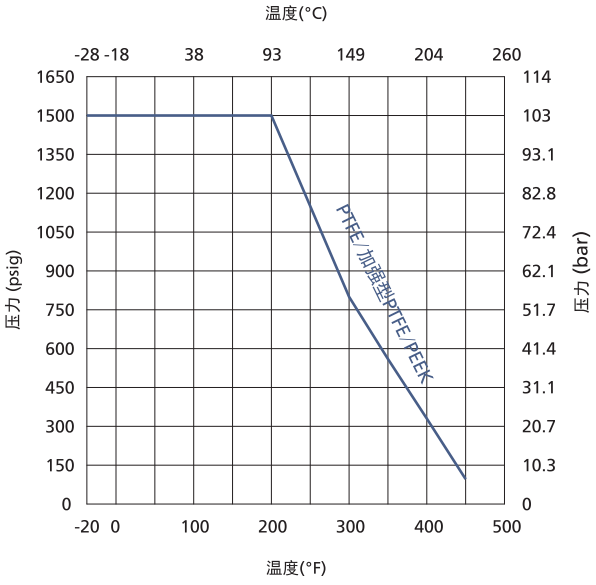

3 通阀

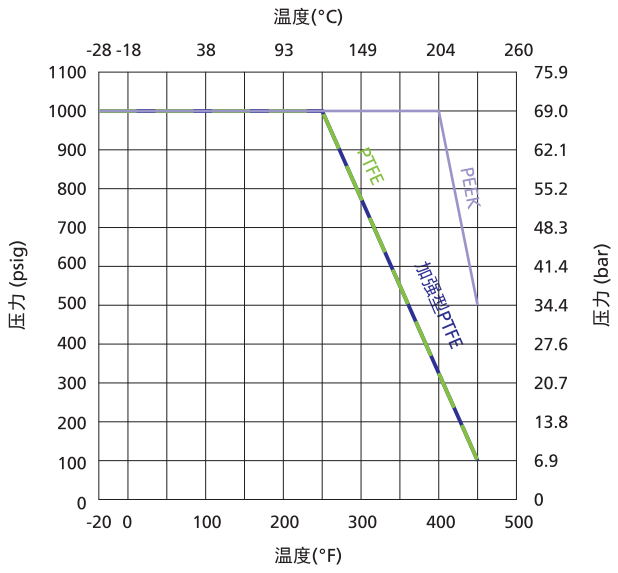

注：温度-压力额定值基于由标准结构材料组成的阀门

标准结构材料

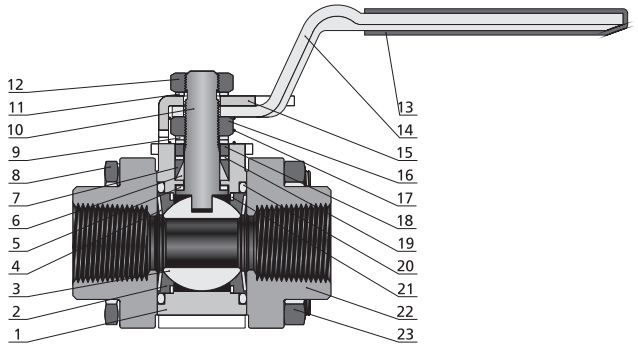

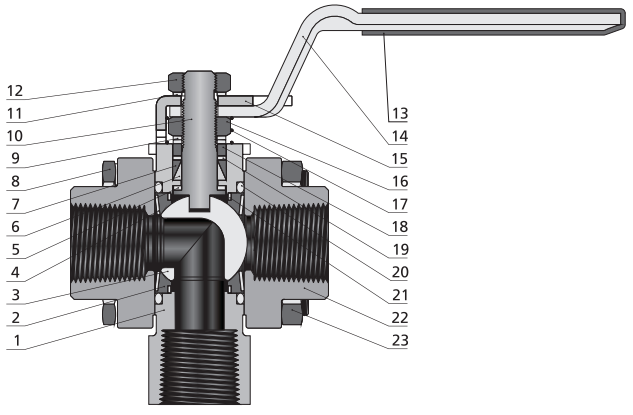

序号	元件	阀体材料	
		CF8M/A351	CF8/A351
1	*阀体*	*CF8M/A351*	*CF8/A351*
2	阀座	*PTFE 或 加强型 PTFE 或 PEEK*	
3	*球*	*316 不锈钢 /A479*	
4	碟形弹簧	*应变硬化 316 不锈钢 /A240*	
5	*阀杆支座*	*PEEK*	
6	*下填料*	*加强型 PTFE*	
7	*上填料*	*加强型 PTFE*	
8	阀体螺栓	Gr.B8M/A193	
9	阀杆弹簧	应变硬化 316 不锈钢 /A240	
10	*阀杆*	*316 不锈钢 /A479*	
11	阀杆弹簧	应变硬化 316 不锈钢 /A240	
12	阀杆螺母	Gr.8M/A194	
13	手柄套	乙烯基塑料	
14	手柄	304 不锈钢 /A240	
15	止动板	304 不锈钢 /A240	
16	阀杆螺母	Gr.8M/A194	
17	接地弹簧	302 不锈钢 /A313	
18	密封压盖	表面喷涂 PTFE 的 316 不锈钢 /A479	
19	*填料支承*	*PEEK*	
20	*侧密封圈*	*PTFE / D1710*	
21	*支承环*	*316 不锈钢 /A240*	
22	球阀接头	CF8M/A351	CF8/A351
23	阀体螺母	Gr.8M/A194	
24	*润滑脂*	*硅脂 氟素脂*	

注：与介质接触元件以斜体字列出。其它材料的阀门请联系 E-JOE 依乔流体。

尺寸

2 通阀

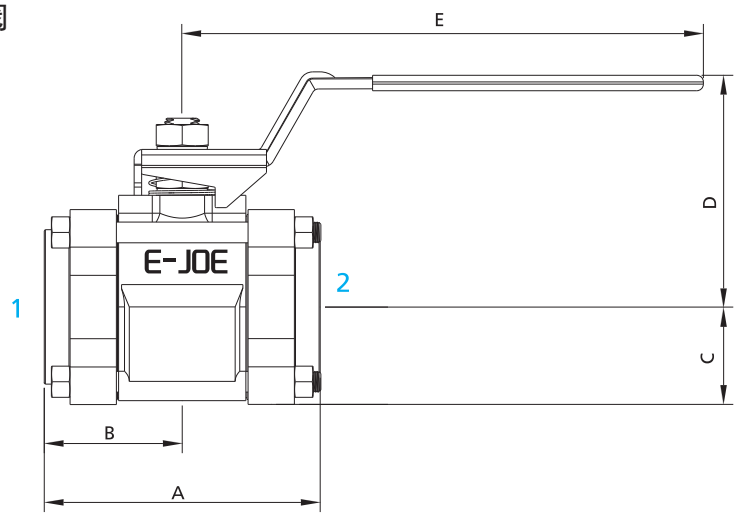

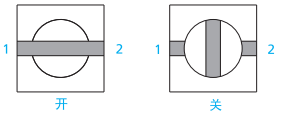

3 通阀

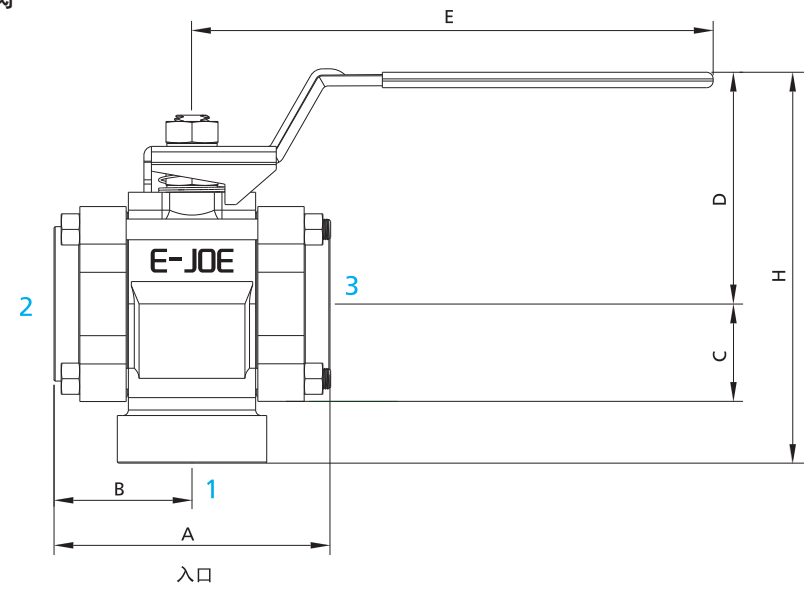

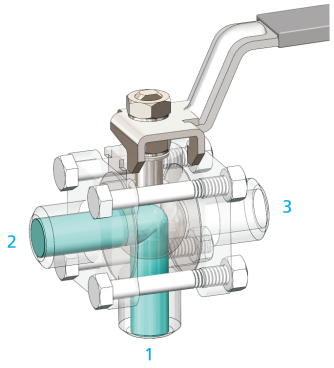

端口 1 和 2 连通

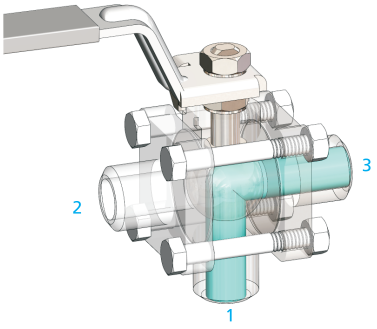

端口 1 和 3 连通

基本订购消息		端口类型和规格		内通径 in.（mm）		Cv		尺寸，in.（mm）					
2通	3通	端口 1	端口 2/3	2通	3通	2通	3通	A	B	C	D	E	H
□□ -45-FJ4-05	□□ -45-FJ4-05-3	1/4″ E-JOE	1/4″ E-JOE	0.19 (4.8)	0.19 (4.8)	1.2	1.2	3.17 (80.5)	1.59 (40.4)	0.68 (17.3)	1.66 (42.2)	2.37 (60.2)	3.35 (85.1)
□□ -45-MJ6-05	□□ -45-MJ6-05-3	6 mm E-JOE	6 mm E-JOE										
□□ -45-MJ8-05	□□ -45-MJ8-05-3	8 mm E-JOE	8 mm E-JOE			2.5							
□□ -45-TS4-05	———	1/4″ TS	1/4″ TS		——	1.2	——	2.16 (54.9)	1.08 (27.4)				——
□□ -45-MTS6-05	———	6 mm MTS	6 mm MTS										
□□ -45-PB4-05	———	1/4×SCH80 PB	1/4×SCH80 PB					2.08 (52.8)	1.04 (26.4)				
□□ -45-FN2-07	□□ -45-FN2-07-3	1/8 NPT 阴螺纹	1/8 NPT 阴螺纹	0.28 (7.1)	0.28 (7.1)	3.8	1.7	2.16 (54.9)	1.08 (27.4)	0.68 (17.3)	1.66 (42.2)	2.37 (60.2)	3.12 (79.2)
□□ -45-FRT2-07	□□ -45-FRT2-07-3	1/8 英制锥管阴螺纹	1/8 英制直管阴螺纹										
□□ -45-FRP2-07	□□ -45-FRP2-07-3	1/8 英制直管阴螺纹	1/8 英制直管阴螺纹										
□□ -45-FN4-07	□□ -45-FN4-07-3	1/4 NPT 阴螺纹	1/4 NPT 阴螺纹										
□□ -45-FRT4-07	□□ -45-FRT4-07-3	1/4 英制锥管阴螺纹	1/4 英制锥管阴螺纹										
□□ -45-FRP4-07	□□ -45-FRP4-07-3	1/4 英制直管阴螺纹	1/4 英制直管阴螺纹										
□□ -45-FJ6-07	□□ -45-FJ6-07-3	3/8″ E-JOE	3/8″ E-JOE					3.17 (80.5)	1.59 (40.4)				4.37 (111)
□□ -45-MJ10-07	□□ -45-MJ10-07-3	10 mm E-JOE	10 mm E-JOE					3.20 (81.3)	1.60 (40.6)				
□□ -45-TS6-07	———	3/8" TS	3/8" TS		——		——	2.16 (54.9)	1.08 (27.4)				——
□□ -45-PB6-07	———	3/8×SCH80 PB	3/8×SCH80 PB					2.08 (52.8)	1.04 (26.4)				
□□ -45-FJ8-10	□□ -45-FJ8-10-3	1/2″ E-JOE	1/2″ E-JOE	0.41 (10.4)	0.41 (10.4)	7.5	3.5	4.04 (103)	2.02 (51.3)	0.89 (22.6)	2.35 (59.7)	4.50 (114)	4.48 (114)
□□ -45-MJ12-10	□□ -45-MJ12-10-3	12 mm E-JOE	12 mm E-JOE		0.37 (9.5)		2.5						
□□ -45-TS8-10	———	1/2 TS	1/2 TS		——		——	2.70 (68.6)	1.34 (34)				——
□□ -45-FN6-13	□□ -45-FN6-13-3	3/8 NPT 阴螺纹	3/8 NPT 阴螺纹	0.52 (13.1)	0.52 (13.1)	12.0	5.0	2.70 (68.6)	1.34 (34)	0.89 (22.6)	2.35 (59.7)	4.50 (114)	4.19 (106)
□□ -45-FRT6-13	□□ -45-FRT6-13-3	3/8 英制锥管阴螺纹	3/8 英制锥管阴螺纹										
□□ -45-FRP6-13	□□ -45-FRP6-13-3	3/8 英制直管阴螺纹	3/8 英制直管阴螺纹										
□□ -45-FN8-13	□□ -45-FN8-13-3	1/2 NPT 阴螺纹	1/2 NPT 阴螺纹										
□□ -45-FRT8-13	□□ -45-FRT8-13-3	1/2 英制锥管阴螺纹	1/2 英制锥管阴螺纹										
□□ -45-FRP8-13	□□ -45-FRP8-13-3	1/2 英制直管阴螺纹	1/2 英制直管阴螺纹										
□□ -45-FJ12-13	□□ -45-FJ12-13-3	3/4″ E-JOE	3/4″ E-JOE			13.6		4.04 (103)	2.02 (51.3)				4.48 (114)
□□ -45-MJ16-13	□□ -45-MJ16-13-3	16 mm E-JOE	16 mm E-JOE										
□□ -45-MJ18-13	□□ -45-MJ18-13-3	18 mm E-JOE	18 mm E-JOE										
□□ -45-TS12-13	———	3/4" TS	3/4" TS		——		——	2.70 (68.6)	1.34 (34)				——
□□ -45-PS8-13	———	1/2 TB	1/2 TB			15.0							
□□ -45-PB8-13	———	1/2×SCH80 PB	1/2×SCH80 PB			6.8		2.69 (68.3)					
□□ -45-PB12-13	———	3/4×SCH80 PB	3/4×SCH80 PB			13.6							
□□ -45-FN12-22	□□ -45-FN12-22-3	3/4 NPT 阴螺纹	3/4 NPT 阴螺纹	0.88 (22.2)	0.71 (18.0)	31.0	12.0	3.59 (91.2)	1.80 (45.7)	1.25 (31.8)	2.94 (74.7)	6.00 (152)	5.45 (138)
□□ -45-FRT12-22	□□ -45-FRT12-22-3	3/4 英制锥管阴螺纹	3/4 英制锥管阴螺纹										
□□ -45-FRP12-22	□□ -45-FRP12-22-3	3/4 英制直管阴螺纹	3/4 英制直管阴螺纹										
□□ -45-FN16-22	□□ -45-FN16-22-3	1 NPT 阴螺纹	1 NPT 阴螺纹			38.0		4.45 (113)	2.23 (56.6)				
□□ -45-FRT16-22	□□ -45-FRT16-22-3	1 英制锥管阴螺纹	1 英制锥管阴螺纹										
□□ -45-FRP16-22	□□ -45-FRP16-22-3	1 英制直管阴螺纹	1 英制直管阴螺纹										
□□ -45-FJ16-22	□□ -45-FJ16-22-3	1″ E-JOE	1″ E-JOE			40.0		5.36 (136)	2.68 (68)				5.91 (150)
□□ -45-FJ20-22	□□ -45-FJ20-22-3	1 1/4″ E-JOE	1 1/4″ E-JOE					6.34 (161)	3.17 (80.5)				
□□ -45-MJ25-22	□□ -45-MJ25-22-3	25 mm E-JOE	25 mm E-JOE					5.36 (136)	2.68 (68)				
□□ -45-MJ28-22	□□ -45-MJ28-22-3	28 mm E-JOE	28 mm E-JOE					6.14 (156)	3.07 (78)				

基本订购消息		端口类型和规格		内通径 in.（mm）		Cv		尺寸，in.（mm）					
2通	3通	端口 1	端口 2/3	2通	3通	2通	3通	A	B	C	D	E	H
□□ -45-TS16-22	——	1″ TS	1″ TS	0.88 (22.2)	——	40.0	——	3.59 (91.2)	1.80 (45.7)	1.25 (31.8)	2.94 (74.7)	6.00 (152)	——
□□ -45-MTS25-22	——	25 mm MTS	25 mm MTS			38.0							
□□ -45-PS12-22	——	3/4 PS	3/4 PS			36.0							
□□ -45-PS16-22	——	1 PS	1 PS			42.0							
□□ -45-PB16-22	——	1×SCH80 PB	1×SCH80 PB			40.0		3.46 (87.9)	1.73 (43.9)				
□□ -45-TS20-29	——	1 1/4" TS	1 1/4" TS	1.13 (28.6)		80.0		4.39 (112)	2.19 (55.6)	1.53 (38.9)	4.03 (102)	9.14 (232)	——
□□ -45-PB20-29	——	1/4×SCH80 PB	1/4×SCH80 PB			90.0		4.57 (116)	2.28 (57.9)				
□□ -45-FN20-32	□□ -45-FN20-32-3	1 1/4 NPT 阴螺纹	1 1/4 NPT 阴螺纹	1.25 (31.8)	0.87 (22.0)		18.0	4.39 (112)	2.19 (55.6)	1.53 (38.9)	4.03 (102)	9.14 (232)	6.86 (174)
□□ -45-FN24-32	□□ -45-FN24-32-3	1 1/2 NPT 阴螺纹	1 1/2 NPT 阴螺纹			100.0							
□□ -45-TS24-32	——	1 1/2" TS	1 1/2" TS		——		——						
□□ -45-PS20-32	——	1 1/4 PS	1 1/4 PS			90.0		4.51 (115)	2.25 (57.2)				
□□ -45-PS24-32	——	1 1/2 PS	1 1/2 PS			100.0		4.57 (116)	2.28 (57.9)				
□□ -45-PB24-32	——	1 1/2×SCH80 PB	1 1/2×SCH80 PB										
□□ -45-FN32-38	□□ -45-FN32-38-3	2 NPT 阴螺纹	2 NPT 阴螺纹	1.50 (38.1)	0.98 (25.0)	130.0	23.0	4.94 (125)	2.47 (62.5)	1.74 (44.2)	4.16 (106)	9.14 (232)	7.21 (183)
□□ -45-FRT32-38	□□ -45-FRT32-38-3	2 英制锥管阴螺纹	2 英制锥管阴螺纹										
□□ -45-TS32-38	——	2" TS	2" TS		——		——						
□□ -45-PS32-38	——	2 PS	2 PS										——
□□ -45-PB32-38	——	2×SCH80 PB	2×SCH80 PB					6.14 (156)	3.12 (78)				

- E-JOE 为 E-JOE 双卡套接头，TS 为英制 Tube 管插焊，MTS 为公制 Tube 管插焊，TB 为英制Tube 管对焊，MTB 为公制 Tube 管对焊，PS 为 Pipe 管插焊，PB 为 Pipe 管对焊。
- 所列尺寸和类型是标准的，其他的尺寸和类型可供选择，请联系 E-JOE 依乔流体。
- 所列端口类型中 E-JOE 卡套接头的阀门尺寸为手紧卡套螺母时的尺寸。所有尺寸仅供参考，可能有变动。上述未列尺寸，请联系 E-JOE 依乔流体。

低温应用

- 工作温度范围：-54°C 至 121°C（-65°F 至 250°F）。
- 工作压力可达：207 bar（3000 psig）。
- 内通径：4.8 mm（0.19"）至 22.2 mm（0.88"）。
- O 形圈材料为低温三元乙丙橡胶，其他所有材料与标准阀相同。
- 订购低温阀门时，请在标准阀门型号后面加 -LT。例如：SS-45-FJ4-P05-LT；SS-45-FJ4-P05-3-LT
- 可提供密封套件进行现场维护，详情见"密封套件"。

温压曲线

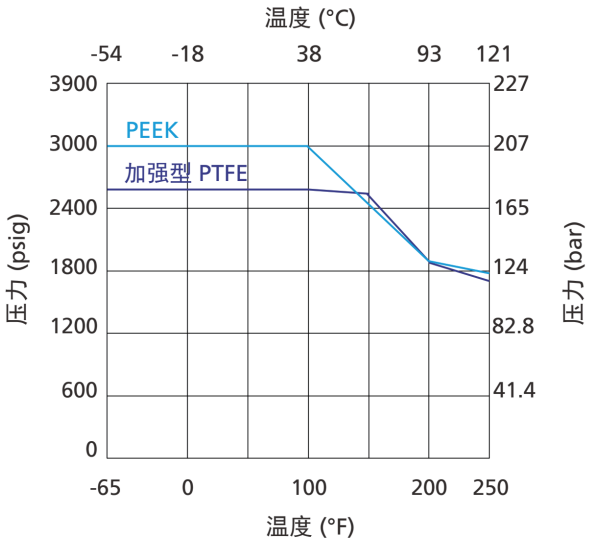

结构材料

元件	阀体材料
阀座	*PEEK ／ 加强型 PTFE*
侧密封圈	*低温三元乙丙*
上／下填料	*加强型 PTFE*

注：与介质接触的元件以斜体表示。
其它未列出元件与标准球阀元件材料相同。

密封套件

阀门通径	阀门流道型式	特殊应用	密封套件基本订购号	密封套件内容
05/07	2通和3通	无	SS-45-□4-RK	阀座、碟形弹簧、阀杆支座、下填料、上填料、阀杆弹簧、密封压盖、填料支承、侧密封圈、说明书
		低温应用	SS-45-□4-LT-RK	
10/13		无	SS-45-□8-RK	
		低温应用	SS-45-□8-LT-RK	
22		无	SS-45-□16-RK	
		低温应用	SS-45-□16-LT-RK	
29/32		无	SS-45-□24-RK	
		低温应用	—	
38		无	SS-45-□32-RK	
		低温应用	—	

阀门通径	代号
PTFE	-
加强型 PTFE	R
PEEK	P

- 密封套件材料与标准结构材料表中所列一致。
- 选购 45 系列阀门密封套件时，默认阀座材料为 PTFE，如需订购其他阀座材料，请在基本订购号的“□”里添加阀座的材料代号得到一个完整的订购号。
  示例:SS-45-8-RK; SS-45-P8-LT-RK
- 所列的密封套件基本订购号为 316 不锈钢材料。对于其他材料，如 Alloy C-276 材料，在基本订购号中用 S4 替代 SS
  示例:HC-45-8-RK

锁定装置

- 可对 45 系列 2 通或 3 通阀门进行锁定，全系列阀门锁孔直径均为 0.20 in (5.0 mm)；
- 需订购带锁定装置的球阀时，请在标准阀门型号后增加 -L 后缀。
  示例：SS-45-FJ16-22-L; SS-45-FJ16-22-3L

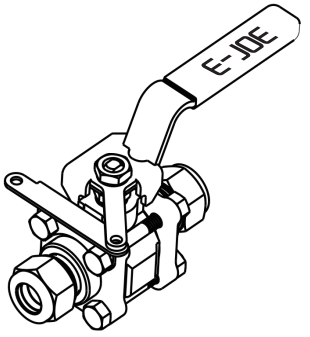

无手柄球阀

- 无手柄球阀可直接与 E-JOE 执行器组件连接。
- 需订购无手柄球阀时，请在标准阀门型号后增加 -AM 后缀。
  例如:SS-45-FJ12-13-AM

SS－45 －FN8RT8 － FJ8－ P13G － OSHQ3L－SCEF2

阀体材料		系列	端口 1 类型		端口 1 尺寸		端口 2/3 类型	端口 2/3 尺寸	阀座材料		内通径		填料材料		手柄/执行器		执行器附件		流道型式		锁定装置		特殊应用		清洁和包装	
SS	CF8M	45	FN	NPT 阴螺纹	2	1/8"		同端口1		PTFE	05	0.19" (4.8 mm)		加强型 PTFE		黄色手柄套		无		直通		否		无		FC-01
S4	CF8		N	NPT 阳螺纹	4	1/4"	详细型式与尺寸同端口1		R	加强型 PTFE	07	0.28" (7.1 mm)	G	石墨	C	红色手柄套	H	机械式限位开关	3	3 通	L	是	S	NACE MR0175	F2	FC-02
			FRT	英制锥管阴螺纹	5	5/16"			P	PEEK	10	0.41" (10.4 mm)			F	绿色手柄套	N	感应式限位开关					SI	硫钝化		
			RT	英制锥管阳螺纹	6	3/8" 或 6 mm					13	0.52" (13.1 mm)			J	蓝色手柄套	Q	电磁阀								
			FRP	英制直管阴螺纹 (适配 BR 垫片)	8	1/2" 或 8 mm					22	0.88" (22.2 mm)			CS	90° 常关弹簧复位气动执行器	HQ	机械式限位开关及电磁阀								
			BP	英制直管阳螺纹 (适配 FG 垫片)	10	10 mm					29	1.13" (28.6 mm)			OS	90° 常开弹簧复位气动执行器	NQ	感应式限位开关及电磁阀								
			FMS	公制阴螺纹 (适配 FG 垫片)	12	3/4" 或 12 mm					32	1.25" (31.8 mm)			DA	90° 双作用气动执行器										
			MS	公制阳螺纹 (适配 FG 垫片)	14	14 mm 或 M14 x 1.5					38	1.50" (38.1 mm)			LX	180° 左端常开弹簧复位气动执行器										
			MTS	公制 Tube 管插焊	16	1" 或 16 mm									RX	180° 右端常开弹簧复位气动执行器										
			TS	英制 Tube 管插焊	18	18 mm									DX	180° 双作用气动执行器										
			MTB	公制 Tube 管对焊	20	1 1/4" 或 20 mm 或 M20 x 1.5									EA	90° 电动执行器										
			TB	英制 Tube 管对焊	22	22 mm 或 M22 x 1.5									EX	180° 电动执行器										
			PS	Pipe 管插焊	24	1 1/2" 或 M24 x 1.5																				
			PB	Pipe 管对焊	25	25 mm																				
			FJ	英制双卡套管接头	27	M27 x 2																				
			MJ	公制双卡套管接头	28	28 mm																				
			UFB	英制 Tube 管活接对焊	32	2" 或 32 mm																				
			UMB	公制 Tube 管活接对焊																						
			UPB	Pipe 管活接对焊																						
			FO	FO 接头																						
			FR	FR 接头																						

1. 公制螺纹的标准螺距如下：
   M10 及以下：1mm
   M12 至 M24：1.5m
   M27 及以上：2 mm
   在型号中标准螺距应省略，其它的应明确说明。
2. 如需轨道焊端口，请联系 E-JOE 依乔流体。
3. FO 为 E-JOE O 形圈面密封接头
   FR 为 E-JOE 金属垫片面密封接头
4. 富氧环境或危险介质，请联系 E-JOE 依乔流体。
5. 清洗和包装：
   FC-01:一般工业用的标准清洗和包装。
   FC-02:浸润系统组件的特殊清洗和包装，应满足 ASTM G93 C 等级要求。
6. 如需了解带执行器球阀的详细信息，请参阅《自动控制球阀》样本。
7. 硫钝化：主要润湿金属部件做硫钝化处理，且不含 PEEK 阀座选型。

注："型号说明"用于说明 E-JOE 产品型号的组成规则，不适用于产品的具体选型，不能随意组合。
如有疑问，请联系 E-JOE 依乔流体。

一体式仪表球阀

46 系列: 工作压力可达 207bar (3000 psig)

特点

- 工作压力可达：207 bar （3000 psig）
- 工作温度范围：-54°C 至 148°C （-65°F 至 300°F）
- 接口：
  1/4 至 1/2 管螺纹
  1/16" 至 3/4" 或 3 mm 至 18 mm Tube 双卡套管接头
- 可提供开关、切换和交叉转换功能的 2 通、3 通、4 通、5 通、6 通、7 通阀门
- 一体式阀体和一体式球形阀杆
- 球阀无死区
- 顶入式设计可使系统放心的在线检查和调整
- 活动负载设计可改善热循环性能且可补偿填料磨损
- 可提供任何的合理接口形式
- 气动或电动执行器可供选择
- 手柄颜色可供选择
- 每个端口都可承受全操作压力
- 每个阀门均以额定工作压力的氮气或者压缩空气做密封性测试，达到无可见泄漏的要求
- 除带排放口的 46 球阀外，46 球阀对进出口无限制

注：

1. 为防止泄漏，可能需要在阀门的使用寿命期限内检查和调整填料。
2. 在一段时间内没有拧过的阀门可能会有更高的初始执行扭矩。
3. 安装之前暴露在动态温度条件下的 46 球阀可能会丢失其初始填料负载，可能需要进行填料调整

标准的结构材料

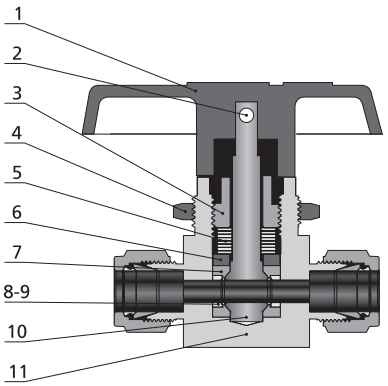

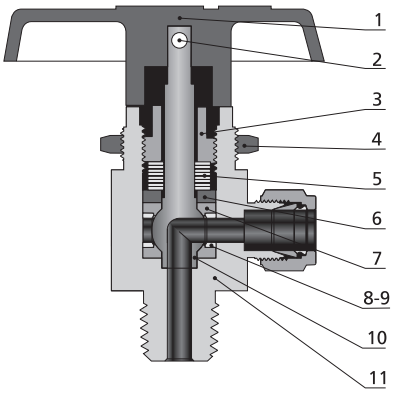

序号	元件	阀体材料		
		316 不锈钢	黄铜	合金 400
		材料等级 /ASTM 规格		
1	手柄	带有 304 不锈钢内嵌的尼龙或铝		
2	紧定螺钉	镀锌碳钢		
3	填料螺栓	316 不锈钢 /A479	黄铜 C36000/B16	316 不锈钢 /A479
4	穿板螺母	316 不锈钢 /A479	黄铜 C36000/B16	316 不锈钢 /A479
5	*碟形弹簧*	*S17700/A693*		
6	压盖	316 不锈钢 /A479	黄铜 C36000/B16	316 不锈钢 /A479
7	*填料座*	*PTFE/D1710 或 UHMWPE/D4020 或 PFA/D3307*		
8	*支撑环*	*316 不锈钢 /A479*	*316 不锈钢 /A479*	*合金 400/B164*
9	*支撑盘*			
10	*球形阀杆*	*316 不锈钢 /A479*	*黄铜 C36000/B16*	*合金 400/B164*
11	*阀体*	*F316 不锈钢 /A182*	*黄铜 C37700/B283*	*合金 400/B164*
	润湿润滑剂	*氟化基和硅酮基*		
	非润湿润滑剂	具有烃粘合剂涂层的二硫化钼		

注：与介质接触元件以斜体字表示。其它材料的阀门，请联系 E-JOE 依乔流体。

开关 (2 通) 阀门

直通型

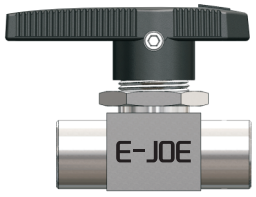

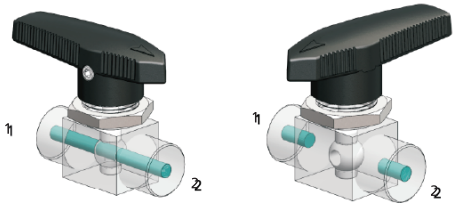

开　　关

角型

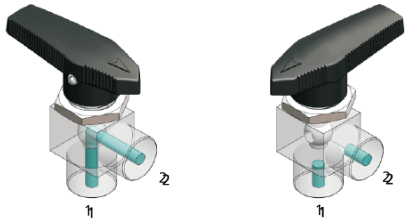

开　　关

温压曲线（适用于直通型和角型）

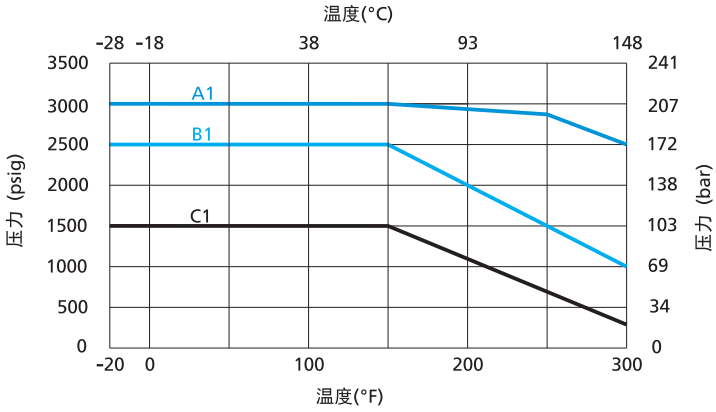

PTFE 填料座

A1：直通型阀（内通径 0.19"）
B1：直通型阀（内通径 0.05"& 0.06"& 0.09"& 0.13"&0.28"& 0.41"）
　　角型阀（内通径 0.05"& 0.06"& 0.09"& 0.13"&0.19"）
C1：　角型阀（内通径 0.28" & 0.41"）

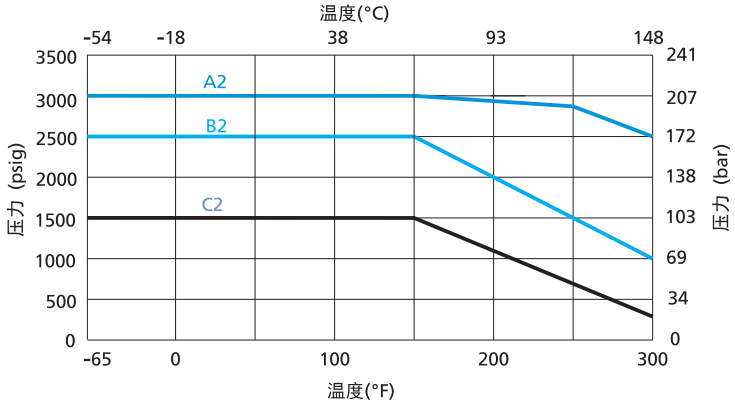

PFA、UHMWPE 填料座

UHMWPE 填料座工作温度不超过 65°C（150°F）

A2：直通型阀（内通径 0.19"）
B2：直通型阀（内通径 0.05"& 0.06"& 0.09"& 0.13"&0.28"& 0.41"）
　　角型阀（内通径 0.05"& 0.06"& 0.09"& 0.13"&0.19"）
C2：　角型阀（内通径 0.28" & 0.41"）

尺寸

直通型

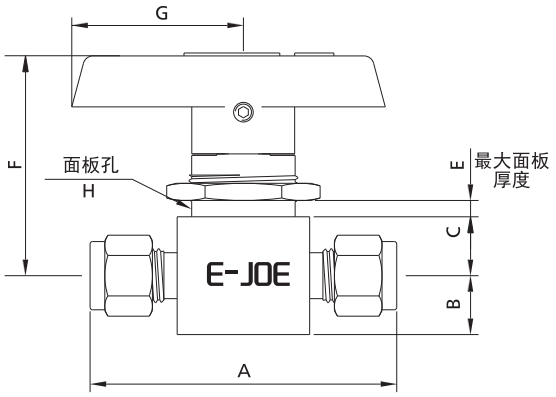

角型

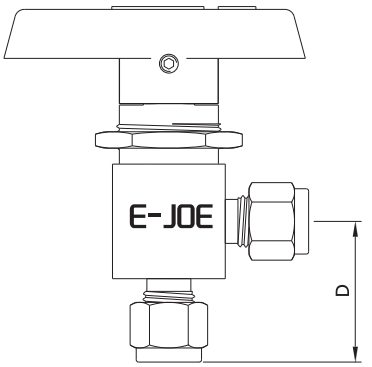

基本订购消息	端口类型和规格	内通径 in.（mm）	Cv		尺寸，in.（mm）							
			直通	角型	A	B	C	D	E	F	G	H
□□ -46-FJ1-00	1/16″ E-JOE	0.05(1.3)	0.10	——	1.68 (42.7)	0.28 (7.1)	0.34 (8.6)	——	0.25 (6.4)	1.43 (36.2)	1.10 (28)	19/32 (15.1)
□□ -46-FJ2-02	1/8″ E-JOE	0.09(2.4)	0.20	0.15	2.01 (51.1)			0.97 (24.6)				
□□ -46-FJ4-03	1/4″ E-JOE	0.13(3.2)	0.60	0.35	2.21 (56.1)			1.07 (27.2)				
□□ -46-FJ4-05		0.19(4.8)	1.40	0.90	2.39 (60.7)	0.38 (9.7)	0.44 (11.2)	1.17 (29.7)	0.19 (4.8)	1.64 (41.7)	1.57 (39.9)	25/32 (19.8)
□□ -46-FJ6-05	3/8″ E-JOE		1.50		2.58 (65.5)			1.29 (32.8)				
□□ -46-FJ6-07		0.28(7.1)	6.00	2.00	3.05 (77.5)	0.56 (14.2)	0.56 (14.2)	1.43 (36.3)	0.35 (9)	2.19 (55.5)	2.05 (52)	1 1/8 (28.6)
□□ -46-FJ8-10	1/2″ E-JOE	0.41(10.3)	12.00	4.60	3.92 (99.6)	0.69 (17.5)	0.69 (17.5)	1.74 (44.2)	0.49 (12.5)	2.67 (67.7)	3.13 (79.6)	1 1/2 (38.1)
□□ -46-FJ12-10	3/4″ E-JOE		6.40	3.80								
□□ -46-MJ3-02	3 mm E-JOE	0.09(2.4)	0.20	0.15	2.01 (51.1)	0.28 (7.1)	0.34 (8.6)	0.97 (24.6)	0.25 (6.4)	1.43 (36.2)	1.10 (28)	19/32 (15.1)
□□ -46-MJ6-03	6mm E-JOE	0.13(3.2)	0.60	0.35	2.21 (56.1)			1.07 (27.2)				
□□ -46-MJ6-05		0.19(4.8)	0.20	0.90	2.39 (60.7)	0.38 (9.7)	0.44 (11.2)	1.17 (29.7)	0.19 (4.8)	1.64 (41.7)	1.57 (39.9)	25/32 (19.8)
□□ -46-MJ8-05	8 mm E-JOE		0.60		2.46 (62.5)			1.20 (30.5)				
□□ -46-MJ10-07	10 mm E-JOE	0.28(7.1)	6.00	2.00	3.05 (77.5)	0.56 (14.2)	0.56 (14.2)	1.43 (36.3)	0.35 (9)	2.19 (55.5)	2.05 (52)	1 1/8 (28.6)
□□ -46-MJ12-10	12 mm E-JOE	0.41(10.3)	12.00	4.60	3.92 (99.6)	0.69 (17.5)	0.69 (17.5)	1.74 (44.2)	0.49 (12.5)	2.67 (67.7)	3.13 (79.6)	1 1/2 (38.1)
□□ -46-FN2-03	1/8 NPT 阴螺纹	0.13(3.2)	0.50	0.30	3.92 (99.6)	0.28 (7.1)	0.34 (8.6)	1.43 (36.3)	0.25 (6.4)	1.43 (36.2)	1.10 (28)	19/32 (15.1)
□□ -46-FN2-05		0.19(4.8)	1.20	0.70	2.00 (50.8)	0.38 (9.7)	0.44 (11.2)	1.0 (25.4)	0.19 (4.8)	1.64 (41.7)	1.57 (39.9)	25/32 (19.8)
□□ -46-FN4-05	1/4 NPT 阴螺纹		0.90	0.75	2.06 (52.3)			1.03 (26.2)				
□□ -46-FN4-07		0.28(7.1)	3.00	1.70	2.50 (63.5)	0.56 (14.2)	0.56 (14.2)	1.25 (31.8)	0.35 (9)	2.19 (55.5)	2.05 (52)	1 1/8 (28.6)
□□ -46 -FN6-07	3/8 NPT 阴螺纹		2.60	1.50								
□□ -46-FN8-10	1/2 NPT 阴螺纹	0.41(10.3)	6.30	3.50	3.12 (79.2)	0.69 (17.5)	0.69 (17.5)	1.56 (39.6)	0.49 (12.5)	2.67 (67.7)	3.13 (79.6)	1 1/2 (38.1)
□□ -46 -N4-05	1/4 NPT阳螺纹	0.19(4.8)	1.20	0.75	2.00 (50.8)	0.38 (9.7)	0.44 (11.2)	1.03 (26.2)	0.19 (4.8)	1.64 (41.7)	1.57 (39.9)	25/32 (19.8)
□□ -46 -FRT4-05	1/4 英制锥管阴螺纹		0.90	——	2.06 (52.3)			——				
□□ -46 -FRT6-07	3/8 英制锥管阴螺纹	0.28(7.1)	2.60		2.50 (63.5)	0.56 (14.2)	0.56 (14.2)		0.35 (9)	2.19 (55.5)	2.05 (52)	1 1/8 (28.6)
□□ -46 -FRT8-10	1/2 英制锥管阴螺纹	0.41(10.3)	6.30		3.12 (79.2)	0.69 (17.5)	0.69 (17.5)		0.49 (12.5)	2.67 (67.7)	3.13 (79.6)	1 1/2 (38.1)
□□ -46 -FO4-03	1/4" FO 阳螺纹	0.13(3.2)	0.60	0.35	1.75 (44.4)	0.38 (9.7)	0.34 (8.6)	0.94 (23.9)	0.25 (6.4)	1.43 (36.2)	1.10 (28)	19/32 (15.1)
□□ -46 -FO4-05		0.19(4.8)	2.40	0.90	1.88 (47.8)		0.44 (11.2)		0.19 (4.8)	1.64 (41.7)	1.57 (39.9)	25/32 (19.8)
□□ -46 -FR4-03	1/4" FR 阳螺纹	0.13(3.2)	0.60	0.35	2.13 (54.1)		0.34 (8.6)	1.09 (27.7)	0.25 (6.4)	1.43 (36.2)	1.10 (28)	19/32 (15.1)
□□ -46-FR4-05		0.19(4.8)	2.40	0.90			0.44 (11.2)		0.19 (4.8)	1.64 (41.7)	1.57 (39.9)	25/32 (19.8)
□□ -46 -FR8-07	1/2" FR 阳螺纹	0.28(7.1)	6.00	——	2.88 (73.2)	0.56 (14.2)		——	0.35 (9)	2.19 (55.5)	2.05 (52)	1 1/8 (28.6)
□□ -46 -FR8-10		0.41(10.3)	12.00		3.12 (79.2)	0.69 (17.5)			0.49 (12.5)	2.67 (67.7)	3.13 (79.6)	1 1/2 (38.1)

切换 (3 通、4 通、5 通、6 通、7 通) 阀门 (标准的流动路径)

3 通阀门

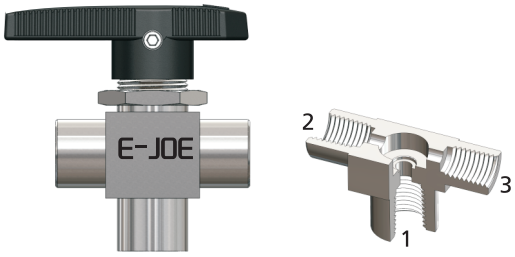

3L 型流动路径

此类型阀可以连通一个侧面端口与底部端口或关断三个端口。对于 180° 切换手柄，可以在 0 °、90°、180° 位置切换。

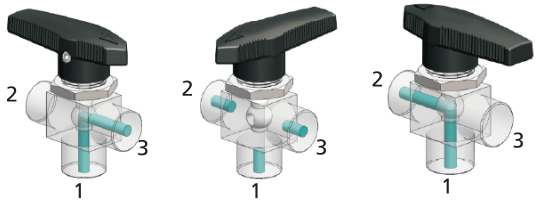

端口 1 和 3 连通　　关断　　端口 1 和 2 连通

4 通阀门

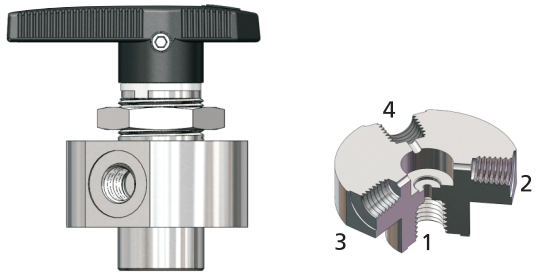

4L 型流动路径

此类型阀可以连通一个侧面端口与底部端口，同时关断其余二个侧面端口。对于 360° 旋转手柄，可以 120° 增量完成切换。

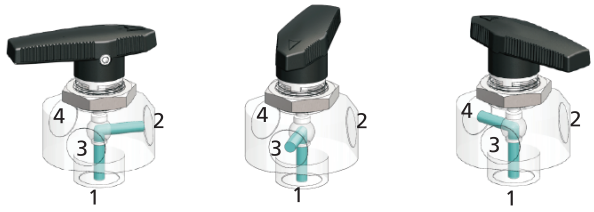

端口 1 和 2 连通　　端口 1 和 3 连通　　端口 1 和 4 连通

5 通阀门

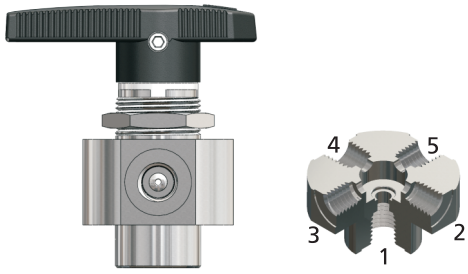

5L 型流动路径

此类型阀可以连通一个侧面端口与底部端口，同时关断其余三个侧面端口。对于 360° 旋转手柄，可以 90° 增量完成切换。

端口 1 和 2 连通　　端口 1 和 3 连通　　端口 1 和 4 连通　　端口 1 和 5 连通

6 通阀门

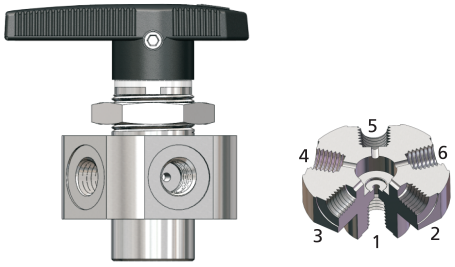

6L 型流动路径

此类型阀可以连通一个侧面端口与底部端口，同时关断其余四个侧面端口。对于 360° 旋转手柄，可以 72° 增量完成切换。

端口 1 和 2 连通　　端口 1 和 3 连通　　端口 1 和 4 连通　　端口 1 和 5 连通　　端口 1 和 6 连通

7 通阀门

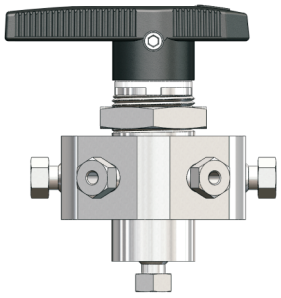

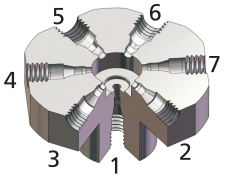

7L 型流动路径

此类型阀可以连通一个侧面端口与底部端口，同时关断其余二个侧面端口。对于 360° 旋转手柄，可以 120° 增量完成切换。

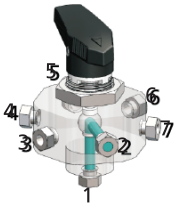

端口 1 和 2 连通

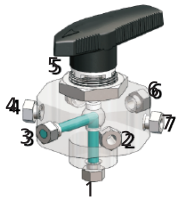

端口 1 和 3 连通

端口 1 和 4 连通

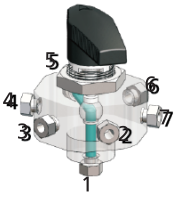

端口 1 和 5 连通

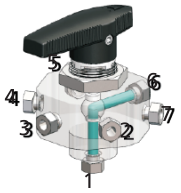

端口 1 和 6 连通

端口 1 和 7 连通

温压曲线（适用于切换阀门）

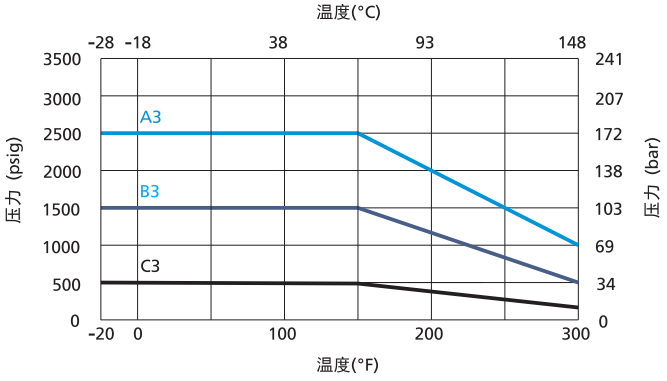

PTFE 填料座

A3： 3 通 （内通径 0.05"& 0.06"& 0.09"& 0.13"& 0.19"）
4 通/5 通 （内通径 0.06"）
B3： 3 通 （内通径 0.28"& 0.41"）
4 通/5 通 （内通径 0.41"）
C3： 6 通/7 通 （内通径 0.05"& 0.06"）

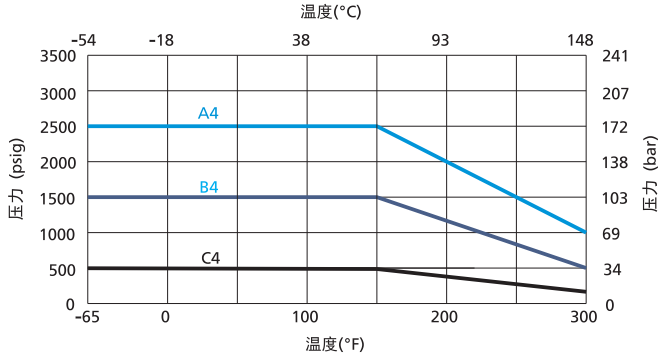

PFA、UHMWPE 填料座

UHMWPE 填料座工作温度不超过 65°C （150°F）

A4： 3 通 （内通径 0.05"& 0.06"& 0.09"& 0.13"& 0.19"）
4 通/5 通 （内通径 0.06"）
B4： 3 通 （内通径 0.28"& 0.41"）
4 通/5 通 （内通径 0.41"）
C4： 6 通/7 通 （内通径 0.05"& 0.06"）

尺寸

3 通阀门

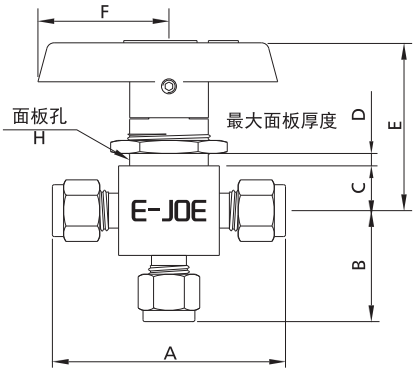

4 通和 5 通阀门

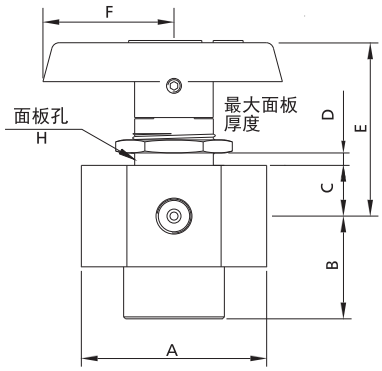

6 通和 7 通阀门

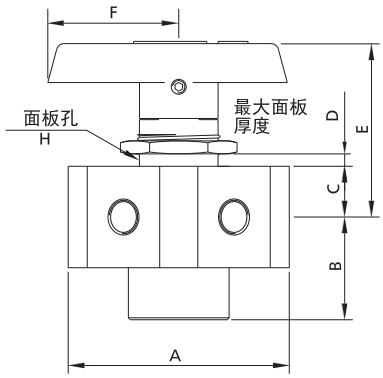

3 通阀门

基本订购消息	端口类型和规格	内通径 in.（mm）	Cv	尺寸，in.（mm）						
				A	B	C	D	E	F	H
□□ -46-FJ1-00-3L	1/16″ E-JOE	0.05(1.3)	0.08	1.68 (42.7)	0.56 (14.2)	0.34 (8.6)	0.25 (6.4)	1.43 (36.2)	1.10 (28)	19/32 (15.1)
□□ -46-FJ2-02-3L	1/8″ E-JOE	0.09(2.4)	0.15	2.01 (51.1)	0.97 (24.6)					
□□ -46-FJ4-03-3L	1/4″ E-JOE	0.13(3.2)	0.35	2.21 (56.1)	0.38 (9.7)					
□□ -46-FJ4-05-3L		0.19(4.8)	0.90	2.39 (60.7)	0.28 (7.1)	0.44 (11.2)	0.19 (4.8)	1.64 (41.7)	1.57 (39.9)	25/32 (19.8)
□□ -46-FJ6-07-3L	3/8″ E-JOE	0.28(7.1)	2.00	2.58 (65.5)	0.38 (9.7)	0.56 (14.2)	1.43 (36.3)	0.35 (9)	2.19 (55.5)	1 1/8 (28.6)
□□ -46-FJ8-10-3L	1/2″ E-JOE	0.41(10.3)	4.60	3.48 (88.4)	1.74 (44.2)	0.69 (17.5)	0.49 (12.5)	2.67 (67.7)	3.13 (79.6)	1 1/2 (38.1)
□□ -46-FJ12-10-3L	3/4″ E-JOE		4.90							
□□ -46-MJ3-02-3L	3 mm E-JOE	0.09(2.4)	0.15	2.01 (51.1)	0.97 (24.6)	0.34 (8.6)	0.25 (6.4)	1.43 (36.2)	1.10 (28)	19/32 (15.1)
□□ -46-MJ6-03-3L	6 mm E-JOE	0.13(3.2)	0.35	2.21 (56.1)	1.07 (27.2)					
□□ -46-MJ6-05-3L		0.19(4.8)	0.90	2.39 (60.7)	1.17 (29.7)	0.44 (11.2)	0.19 (4.8)	1.64 (41.7)	1.57 (39.9)	25/32 (19.8)
□□ -46-MJ8-05-3L	8 mm E-JOE		0.80	2.46 (62.5)	1.20 (30.5)					
□□ -46-MJ10-07-3L	10 mm E-JOE	0.28(7.1)	2.00	2.89 (73.4)	1.43 (36.3)	0.56 (14.2)	0.35 (9)	2.19 (55.5)	2.05 (52)	1 1/8 (28.6)
□□ -46-MJ12-10-3L	12 mm E-JOE	0.41(10.3)	4.60	3.48 (88.4)	1.74 (44.2)	0.69 (17.5)	0.49 (12.5)	2.67 (67.7)	3.13 (79.6)	1 1/2 (38.1)
□□ -46-FN2-03-3L	1/8 NPT 阴螺纹	0.13(3.2)	0.30	1.63 (41.4)	0.81 (20.6)	0.69 (17.5)	0.49 (12.5)	2.67 (67.7)	3.13 (79.6)	1 1/2 (38.1)
□□ -46-FN4-05-3L	1/4 NPT 阴螺纹	0.19(4.8)	0.75	2.06 (52.3)	1.03 (26.2)	0.69 (17.5)	0.49 (12.5)	2.67 (67.7)	3.13 (79.6)	1 1/2 (38.1)
□□ -46-FN4-07-3L		0.28(7.1)	1.70	2.5 (63.5)	1.18 (30)	0.56 (14.2)	0.35 (9)	2.19 (55.5)	2.05 (52)	1 1/8 (28.6)
□□ -46-FN6-07-3L	3/8 NPT 阴螺纹		1.50							
□□ -46-FN8-10-3L	1/2 NPT 阴螺纹	0.41(10.3)	3.50	3.13 (79.5)	1.56 (39.6)	0.69 (17.5)	0.49 (12.5)	2.67 (67.7)	3.13 (79.6)	1 1/2 (38.1)
□□ -46-FRT4-05-3L	1/4 英制锥管阴螺纹	0.19(4.8)	0.75	2.06 (52.3)	1.03 (26.2)	0.69 (17.5)	0.49 (12.5)	2.67 (67.7)	3.13 (79.6)	1 1/2 (38.1)
□□ -46-FRT6-07-3L	3/8 英制锥管阴螺纹	0.28(7.1)	1.50	2.5 (63.5)	1.18 (30)	0.56 (14.2)	0.35 (9)	2.19 (55.5)	2.05 (52)	1 1/8 (28.6)
□□ -46-FRT8-10-3L	1/2 制锥管英 阴螺纹	0.41(10.3)	3.50	3.13 (79.5)	1.56 (39.6)	0.69 (17.5)	0.49 (12.5)	2.67 (67.7)	3.13 (79.6)	1 1/2 (38.1)

4 通阀门和 5 通阀门

□□ -46-FJ2-01-4L	1/8" 内螺纹 E-JOE 卡套接头	0.06(1.6)	0.07	2.36 (60)	1.32 (33.5)	0.44 (11.2)	0.20 (5.2)	1.76 (44.6)	1.57 (39.9)	29/32 (23.1)
□□ -46-FJ2-01-5L										
□□ -46-FN2-01-4L	1/8 NPT 阴螺纹	0.06(1.6)	0.07	1.85 (47)	0.88 (22.4)					
□□ -46-FN2-01-5L				1.55 (39.4)						
□□ -46-FN8-10-4L	1/2 NPT 阴螺纹	0.41(10.3)	3.50	3.13 (79.5)	1.56 (39.6)	0.69 (17.5)	0.41 (10.5)	2.67 (70.2)	2.63 (66.7)	1 1/2 (38.1)
□□ -46-FN8-10-5L										

6 通阀门和 7 通阀门

□□ -46-FJ1-00-6L	1/16" 内螺纹 E-JOE 卡套接头	0.05(1.3)	0.05	2.64 (67)	1.32 (33.5)	0.44 (11.2)	0.20 (5.2)	1.76 (44.6)	1.57 (39.9)	29/32 (23.1)
□□ -46-FJ1-00-7L										
□□ -46-FJ2-01-6L	1/8" 内螺纹 E-JOE 卡套接头	0.06(1.6)	0.07	2.26 (57.6)	0.97 (24.7)					
□□ -46-FJ2-01-7L										

交叉转换（4 通、6 通）阀门（标准的流动路径）

4 通阀门

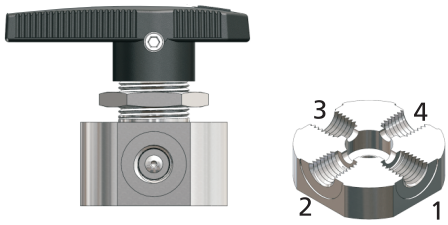

6 通阀门

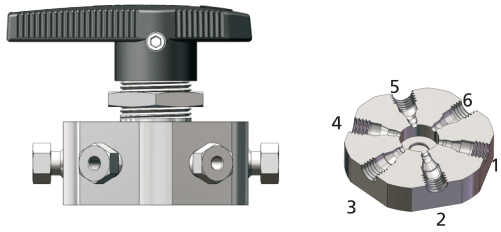

4C 型流动路径

此类型阀可以同时连通两组相邻端口。

对于 90° 切换手柄，可以在 0 °、90° 位置切换。

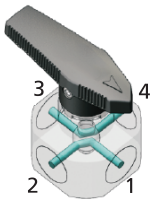

端口 1 和 2 连通
端口 3 和 4 连通

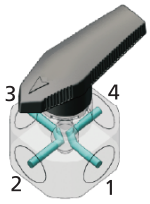

端口 1 和 4 连通
端口 2 和 3 连通

6C 型流动路径

此类型阀可以同时连通三组相邻端口。

对于 60° 切换手柄，可以在 0 °、60° 位置切换。

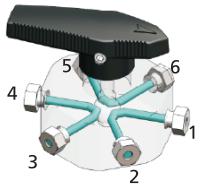

端口 1 和 2 连通
端口 3 和 4 连通
端口 5 和 6 连通

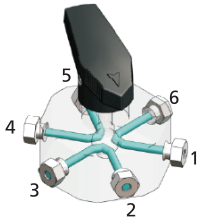

端口 1 和 6 连通
端口 2 和 3 连通
端口 4 和 5 连通

温压曲线（适用于切换阀门）

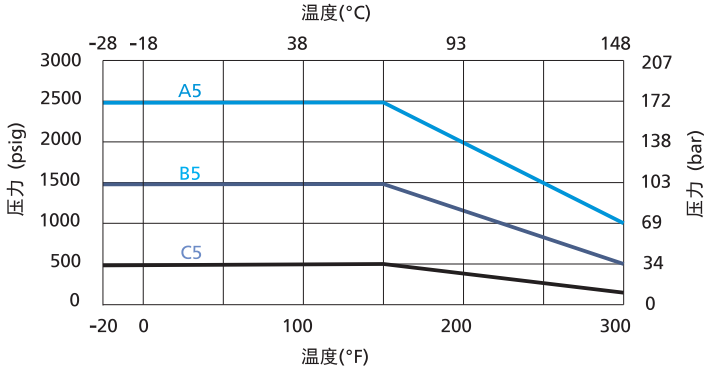

PTFE 填料座

A5： 4 通（内通径 0.06"）

B5： 4 通（内通径 0.06"）

C5： 6 通（内通径 0.05"& 0.06"）

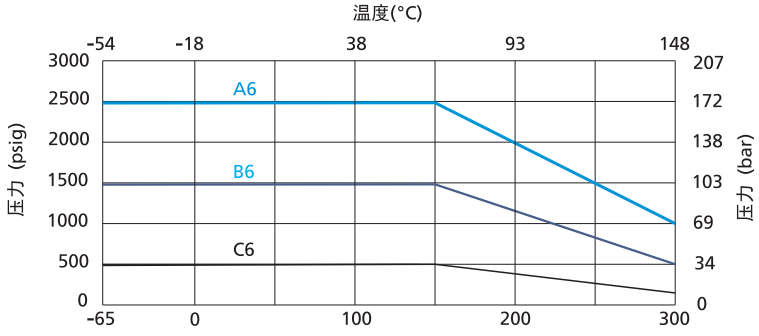

PFA、UHMWPE 填料座

UHMWPE 填料座工作温度不超过 65°C（150°F）

A6： 4 通（内通径 0.06"）

B6： 4 通（内通径 0.41"）

C6： 6 通（内通径 0.05"& 0.06"）

尺寸

4 通阀门

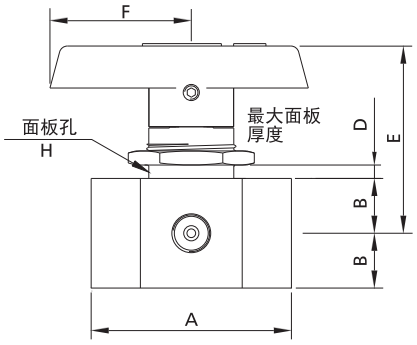

6 通阀门

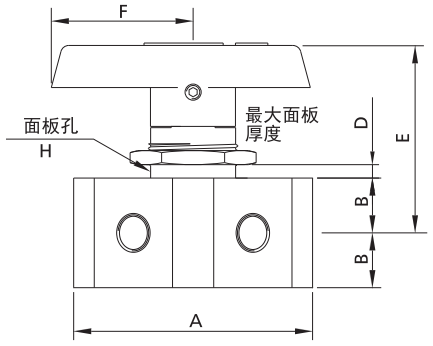

4 通阀门

基本订购消息	端口类型和规格	内通径 in.（mm）	Cv	尺寸，in.（mm）					
				A	B	D	E	F	H
□□ -46-FJ1-00-4C	1/16" 内螺纹 E-JOE 卡套接头①	0.05(1.3)	0.06	1.95 (49.6)	0.44 (11.2)	0.19 (4.8)	1.64 (41.7)	1.57 (39.9)	25/32 (19.8)
□□ -46-FJ2-01-4C	1/8" 内螺纹 E-JOE 卡套接头①	0.06(1.6)	0.08	2.61 (66.3)					
□□ -46-FN2-01-4C	1/8 NPT 阴螺纹①			1.55 (39.4)					
□□ -46-FN8-07-4C	1/2 NPT 阴螺纹②	0.28(7.1)	1.60	2.39 (60.7)	0.69 (17.5)	0.48 (12.2)	2.67 (67.7)	3.13 (79.6)	1 1/2 (38.1)

6 通阀门

基本订购消息	端口类型和规格	内通径 in.（mm）	Cv	尺寸，in.（mm）					
				A	B	D	E	F	H
□□ -46-FJ1-00-6C	1/16" 内螺纹 E-JOE 卡套接头	0.05(1.3)	0.06	1.95 (49.5)	0.44 (11.2)	0.19 (4.8)	1.68 (42.7)	1.53 (38.9)	29/32 (23.1)
□□ -46-FJ2-01-6C	1/8" 内螺纹 E-JOE 卡套接头	0.06(1.6)	0.08	2.59 (65.8)					

注意：4L、5L、6L、7L、4C、6C 型流通路径的球阀，其卡套端口为内螺纹 E-JOE 卡套接头，不能直接和标准的 FT、MT 接口配套使用。如果需要配套 FT、MT 接口，请联系 E-JOE 依乔流体。

① 切换期间可能会出现跨端口流动。如果不接受跨端口流动，请将球形孔口规定为 0.049 in.。例如：SS-46-FJ2-01-4C-049。
② 切换期间可能会出现跨端口流动。如果不接受跨端口流动，请将球形孔口规定为 0.093 in.。例如：SS-46-FN8-07-4C-093。

- E-JOE 表示 E-JOE 双卡套接头。
- 所列尺寸和类型是标准的，其他的尺寸和类型可供选择，请联系 E-JOE 依乔流体。
- 所列端口类型中 E-JOE 卡套接头的阀门尺寸为手紧卡套螺母时的尺寸。
- 所有尺寸仅供参考，可能有变动。上述未列尺寸，请联系 E-JOE 依乔流体。

底面螺纹面板安装选项（不适用的阀门形式）

底面螺纹安装选项不适用于角型阀门、3 通阀门、6 通阀门和 7 通阀门。

2 通

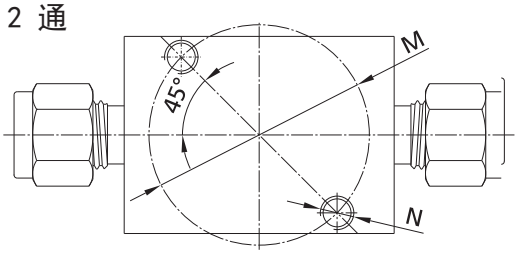

4 通

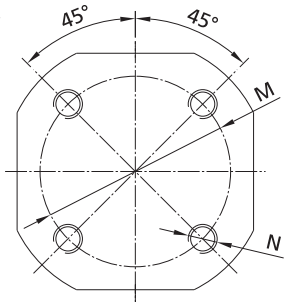

5 通

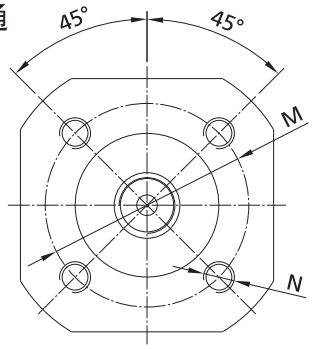

	内通径 in. (mm)	密封套件内容	
		M	N
2 通	0.05~0.13 (1.3~3.2)	0.63 (15.88)	M2.5 x 0.45 深 6 mm (0.24")
	0.19 (4.8)	0.88 (22.23)	M3 x 0.5 深 6 mm (0.24")
	0.28 (7.1)	1.25 (31.75)	M5 x 0.8 深 6 mm (0.24")
	0.41 (10.3)	1.63 (41.28)	M5 x 0.8 深 6 mm (0.24")
4通	0.05~0.06 (1.3~1.6)	1.25 (31.75)	M5 x 0.8 深 6 mm (0.24")
	0.28 (7.1)	2.00 (50.8)	M5 x 0.8 深 6 mm (0.24")
5通	0.05~0.06 (1.3~1.6)	1.25 (31.75)	M5 x 0.8 深 6 mm (0.24")
	0.41 (10.3)	2.00 (50.8)	M5 x 0.8 深 6 mm (0.24")

锁定装置

- 锁定装置 1 可对 46 系列 90°、180° 旋转手柄的阀门进行锁定，锁孔直径为 0.21 in (5.2 mm)；
- 需订购带锁定装置 1 的球阀时，请在标准阀门型号后增加 -LH 后缀。
  示例：SS-46-FJ6-07-LH/SS-46-FJ6-07-3L-LH
- 锁定装置 2 可对 46 系列 90°、180° 及 360° 旋转手柄的阀门进行锁定，锁孔直径为 0.34 in (8.7 mm)；
- 需订购带锁定装置 2 的球阀时，请在标准阀门型号后增加 -LK 后缀。
  示例：SS-46-MJ6-05-LK/SS-46-MJ6-05-5L-LK

注意：锁定装置 2 手柄设计用于防止阀门误操作。它并非防改设计，即使处于锁定状态也能被拆卸。

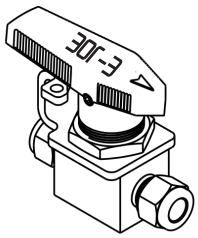

锁定装置 1

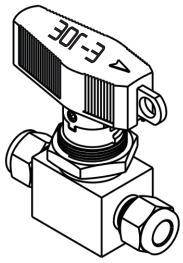

锁定装置 2

无手柄球阀

- 无手柄球阀可直接与 E-JOE 执行器组件连接。
- 需订购无手柄球阀时，请在标准阀门型号后增加 -AM 后缀。
  例如：SS-46-FJ4-05-AM/SS-46-FJ6-07-3L-AM

型号说明

SS－46－MJ6 FJ4 MJ8－H05－OSHQ3L－B－FL4－SF2

阀体材料	系列	端口 1 类型	端口 1 尺寸	端口 2 至 7 类型	端口 2 至 7 尺寸	阀座材料	内通径尺寸	手柄/执行器	执行器附件	流动路径类型	面板安装	排放口	特殊应用	清洗和包装

阀体材料

SS	316 不锈钢
S4	304 不锈钢
S1	321 不锈钢
6L	316L 不锈钢
B	黄铜
M	合金 400

系列

46	

端口 1 类型

FN	NPT 阴螺纹
N	NPT 阳螺纹
FRT	英制锥管阴螺纹
RT	英制锥管阳螺纹
FMS	公制阴螺纹 (适配 FG 垫片)
MS	公制阳螺纹 (适配 FG 垫片)
FRP	英制直管阴螺纹 (适配 BR 垫片)
FJ	英制卡套接头
MJ	公制卡套接头
FO	FO 接头
FR	FR 接头

端口 1 尺寸

1	1/16"
2	1/8"
3	3 mm
4	1/4"
6	3/8" 或 6 mm
8	1/2" 或 8 mm
10	10 mm
12	3/4" 或 12 mm
14	14 mm
16	16 mm
18	18 mm

端口 2 至 7 类型 / 端口 2 至 7 尺寸

	同端口 1
描述方法与端口1一样	

阀座材料

	PTFE
H	UHMWPE
A	PFA

内通径尺寸

00	0.05" (1.3 mm)
01	0.06" (1.6 mm)
02	0.09" (2.4 mm)
03	0.13" (3.2 mm)
05	0.19" (4.8 mm)
07	0.28" (7.1 mm)
10	0.41" (10.3 mm)

手柄/执行器

	黑色尼龙手柄
C	红色尼龙手柄
F	绿色尼龙手柄
J	蓝色尼龙手柄
U	黑色铝制手柄
CS	90° 常关弹簧复位气动执行器
OS	90° 常开弹簧复位气动执行器
DA	90° 双作用气动执行器
LX	180° 左端常开弹簧复位气动执行器
RX	180° 右端常开弹簧复位气动执行器
DX	180° 双作用气动执行器
EA	90° 电动执行器
EX	180° 电动执行器

执行器附件

	无
H	机械式限位开关
N	感应式限位开关
Q	电磁阀
HQ	机械式限位开关及电磁阀
NQ	感应式限位开关及电磁阀

流动路径类型

	直通型
A	角型
3L	3通
4L	4通
4C	4通
5L	5通
6L	6通
6C	6通
7L	7通

面板安装

	面板螺母安装
B	底面螺纹安装

排放口

	无排放口
FJ2	1/8" Tube 管接头
FJ4	1/4" Tube 管接头
FJ6	3/8" Tube 管接头
MJ3	3 mm Tube 管接头
MJ6	6 mm Tube 管接头
MJ8	8 mm Tube 管接头

特殊应用

	无
S	NACE MR0175
SI	硫钝化

清洗和包装

	FC-01
F2	FC-02

1. 富氧环境或危险介质，请联系 E-JOE 依乔流体。
2. 清洗和包装：
   FC-01:一般工业用的标准清洗和包装。
   FC-02:浸润系统组件的特殊清洗和包装，应满足 ASTM G93 C 等级要求。
3. 如需了解带执行器球阀的详细信息，请参阅《自动控制球阀》样本。
4. 硫钝化：主要润湿金属部件做硫钝化处理，且不含 PEEK 阀座选型。

注："型号说明"用于说明 E-JOE 产品型号的组成规则，
不适用于产品的具体选型，不能随意组合。
如有疑问，请联系 E-JOE 依乔流体。

耳轴球阀

47 和 47H 系列: 工作压力可达 690bar (10000 psig)

特点

- 工作压力可达: 690 bar (10000 psig)
- 工作温度范围: -18°C 至 232°C (0°F 至 450°F)
- 内通径: 4.8 mm(0.19")
- 固定球可双向密封
- 耳轴型球: 防止球冲出
- 阀座自动预紧密封
- 低操作扭矩
- 防飞出阀杆结构
- 手柄指示流通方向
- 手柄精确定位
- 手柄颜色可供选择
- 气动或电动执行器可供选择
- 安装面板可供选择
- 每个阀门均以额定工作压力的氮气或者压缩空气做密封性测试, 达到无可见泄漏的要求, 额定工作压力
- 超过 6000 psig 按 6000 psig 检测
- 结构紧凑、最大流量设计
- 2 路或 3 路流通路径
- 弹簧加载阀座: 在低压和高压系统内都具有防漏完整性降低压力突变引起的阀座磨损
- 三通阀对进出口无限制

温度曲线

47 系列

316 不锈钢阀体

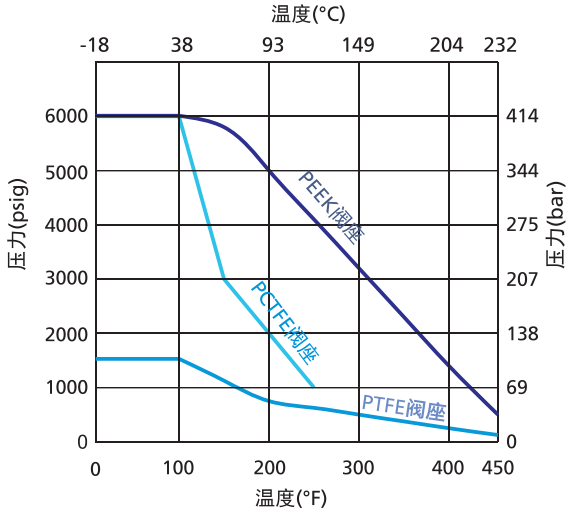

合金 400 阀体

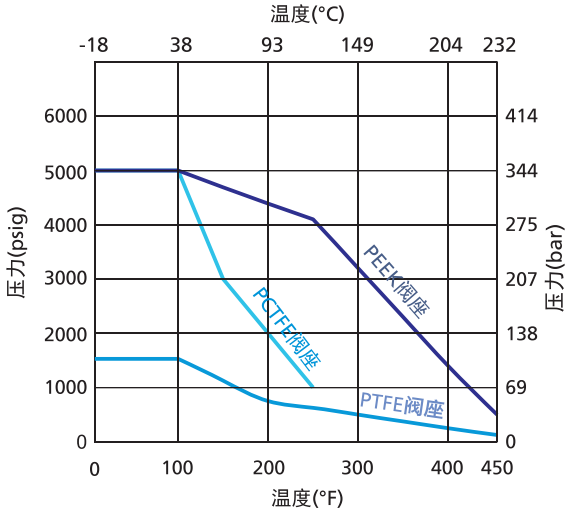

47H 系列

316 不锈钢阀体

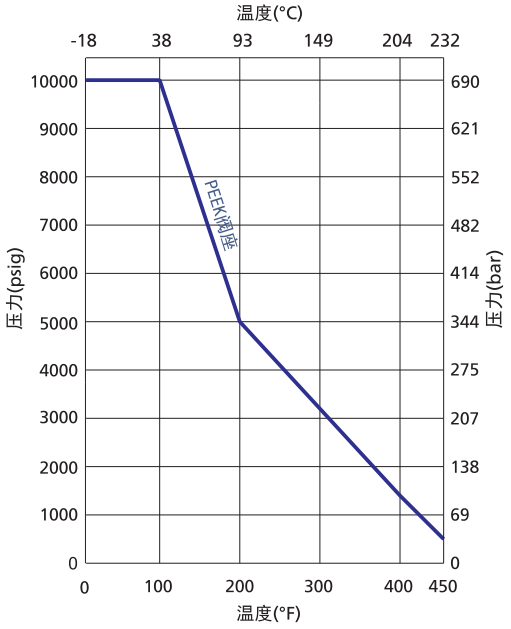

材料	端接	压力额定值 bar (psig)
316 不锈钢	FN2、FN4、FJ4、MJ6	690 (10000)
	MJ10	578 (8400)
	FJ6/MJ8	516 (7500)
	FJ8	461 (6700)
	MJ12	470 (6800)

注：47H 系列阀门的最大压力额定值是 10000 psig，具体压力额定值取决于端接。

标准结构材料

47 系列

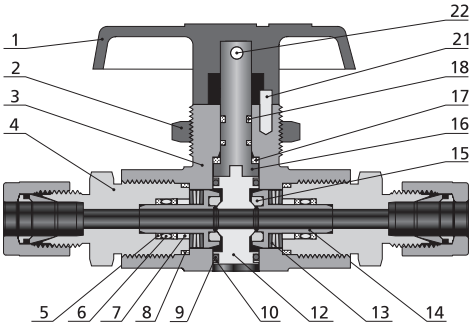

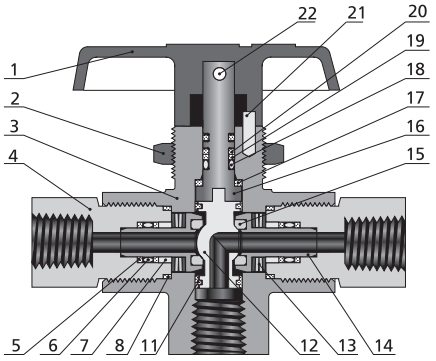

注：与介质接触元件以斜体字列出。

- 47 系列 2 通球阀，阀球耳轴喷涂 PTFE；
- 其它材料的阀门请联系 E-JOE 依乔流体。

序号	元件	阀体材料			
		316 不锈钢		合金 400	
		2 通	3 通	2 通	3 通
		材料等级 /ASTM 规格			
1	手柄	带有不锈钢插入件的尼龙			
2	穿板螺母	316 / 不锈钢 A479			
3	*阀体*	*F316 不锈钢 / A182*		*合金 400/B164*	
4	*端接*	*316 不锈钢 / A479*		*合金 400/B164*	
5	*阀座架导承护圈*	*加强型 PTFE*			
6	*阀座架 O 形圈*	*碳氟 FKM*			
7	*阀座架导向环*	*316 不锈钢 / A479*		*合金 400/B164*	
8	*端接密封垫片*	*镀银316L/A269*			
9	*耳轴 O 形圈*	*碳氟 FKM*	———	*碳氟 FKM*	———
10	耳轴支撑环	加强型 PTFE	———	加强型 PTFE	———
11	*耳轴轴承*	———	*PEEK*	———	*PEEK*
12	*球*	*316 不锈钢 / A479*	*S21800/A479*	*合金 400/B164*	
13	*阀座弹簧*	*合金 X-750/AMS 5542*			
14	*阀座架*	*316 不锈钢 / A479*		*合金 400/B164*	
15	*阀座*	*PTFE 或 PEEK 或 PCTFE*			
16	*阀杆*	*316 不锈钢 / A479*		*合金 400/B164*	
17	*阀杆垫圈*	*PEEK*			
18	*阀杆 O 形圈*	碳氟 FKM	*碳氟 FKM*	碳氟 FKM	*碳氟 FKM*
19	辅助阀杆支撑环	———	PTFE/D1710	———	PTFE/D1710
20	主阀杆支撑环	———	PEEK	———	PEEK
21	定位销	不锈钢			
22	紧定螺钉	镀锌碳钢			
润滑脂		*氟化基*			

47H 系列

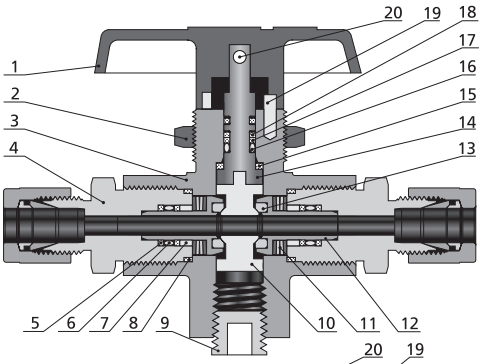

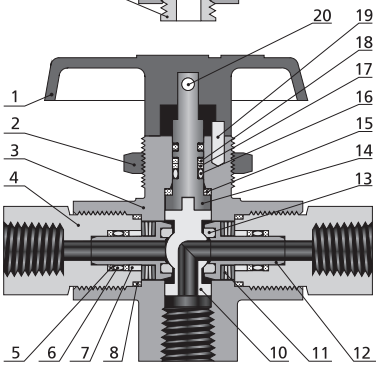

序号	元件	2 通	3 通
		材料等级 /ASTM 规格	
1	手柄	带有不锈钢插入件的尼龙	
2	穿板螺母	316 / 不锈钢 A479	
3	*阀体*	*316 不锈钢 / A182*	
4	*端接*	*316 不锈钢 / A479*	
5	*阀座架导承护圈*	*加强型 PTFE*	
6	*阀座架 O 形圈*	*碳氟 FKM*	
7	*阀座架导向环*	*316 不锈钢 / A479*	
8	*端接密封垫片*	*镀银316L/A269*	
9	*堵头*	*316 不锈钢 / A479*	
10	*球*	*S21800/A479*	
11	*阀座弹簧*	*合金 X-750/AMS 5542*	
12	*阀座架*	*316 不锈钢 / A479*	
13	*阀座*	*PEEK*	
14	*阀杆*	*316 不锈钢 / A479*	
15	*阀杆垫圈*	*PEEK*	
16	*阀杆 O 形圈*	*碳氟 FKM*	
17	辅助阀杆支撑环	PTFE/D1710	
18	主阀杆支撑环	PEEK	
19	定位销	不锈钢	
20	紧定螺钉	镀锌碳钢	
	润滑脂	*氟化基*	

注：与介质接触元件以斜体字列出。

- 47H 系列 2 通球阀，阀球耳轴喷涂 PTFE;
- 其它材料的阀门请联系 E-JOE 依乔流体。

尺寸

2 通阀

47 系列

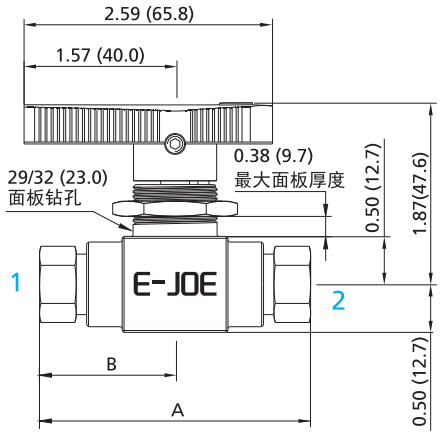

47H 系列

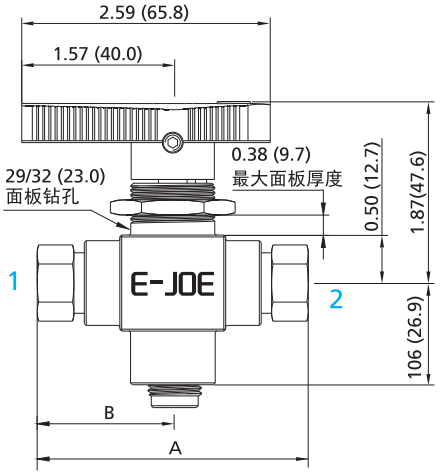

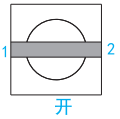

开

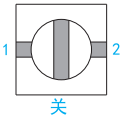

关

基本订购消息		端口类型和规格	内通径 in.（mm）	Cv	尺寸，in.（mm）	
47 系列	47H 系列	端口 1			A	B
□□ -47-FN2	□□ -47H-FN2-P	1/8 NPT 阴螺纹	0.19 (4.8)	1.2	2.94 (74.7)	1.47 (37.3)
□□ -47-FN4	————	1/4 NPT 阴螺纹		1.0		
————	□□ -47H-FN4-P				3.93 (99.8)	1.97 (50.0)
□□ -47-FN8	————	1/2 NPT 阴螺纹		1.2	4.25 (108.0)	2.13 (54.1)
□□ -47-FJ4	□□ -47H-FJ4-P	1/4'' E-JOE		1.6	4.14 (105.2)	2.07 (52.6)
□□ -47-FJ6	□□ -47H-FJ6-P	3/8'' E-JOE		1.4	4.39 (111.5)	2.19 (55.6)
□□ -47-FJ8	□□ -47H-FJ8-P	1/2'' E-JOE		1.0	4.60 (116.8)	2.30 (58.4)
□□ -47-MJ6	□□ -47H-MJ6-P	6 mm E-JOE		1.6	4.14 (105.2)	2.07 (52.6)
□□ -47-MJ8	□□ -47H-MJ8-P	8 mmE-JOE		1.5	4.15 (105.4)	
□□ -47-MJ10	□□ -47H-MJ10-P	10 mm E-JOE		1.3	4.41 (112.0)	2.20 (55.9)
□□ -47-MJ12	□□ -47H-MJ12-P	12 mm E-JOE		1.0	4.60 (116.8)	2.30 (58.4)

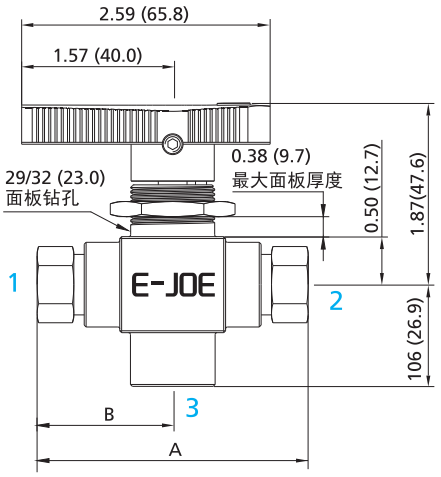

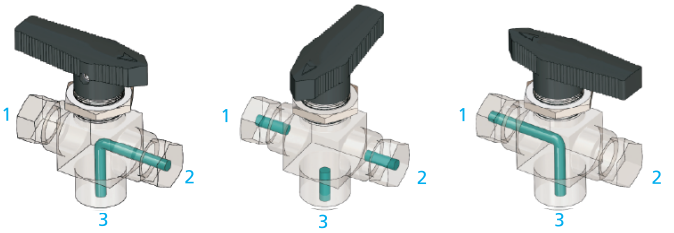

端口2与3连通　　关断　　端口1与3连通

基本订购消息		端口类型和规格		内通径 in.（mm）	Cv	尺寸，in.（mm）	
47 系列	47H 系列	端口 1	端口 3			A	B
□□ -47-FN2-3	□□ -47H-FN2-P-3	1/8 NPT 阴螺纹	1/4 NPT 阴螺纹	0.19 (4.8)	0.75	2.94 (74.7)	1.47 (37.3)
□□ -47-FN4-3	————	1/4 NPT 阴螺纹					
————	□□ -47H-FN4-P-3					3.93 (99.8)	1.97 (50.0)
□□ -47-FJ4-3	□□ -47H-FJ4-P-3	1/4'' E-JOE				4.14 (105.2)	2.07 (52.6)
□□ -47-FJ6-3	□□ -47H-FJ6-P-3	3/8'' E-JOE				4.39 (111.5)	2.19 (55.6)
□□ -47-FJ8-3	□□ -47H-FJ8-P-3	1/2'' E-JOE				4.60 (116.8)	2.30 (58.4)
□□ -47-MJ6-3	□□ -47H-MJ6-P-3	6 mm E-JOE				4.14 (105.2)	2.07 (52.6)
□□ -47-MJ8-3	□□ -47H-MJ8-P-3	8 mmE-JOE				4.15 (105.4)	
□□ -47-MJ10-3	□□ -47H-MJ10-P-3	10 mm E-JOE				4.41 (112.0)	2.20 (55.9)
□□ -47-MJ12-3	□□ -47H-MJ12-P-3	12 mm E-JOE				4.60 (116.8)	2.30 (58.4)

- E-JOE 为 E-JOE 双卡套接头。
- 所列尺寸和类型是标准的，其他的尺寸和类型可供选择，请联系 E-JOE 依乔流体。
- 所列端口类型中 E-JOE 卡套接头的阀门尺寸为手紧卡套螺母时的尺寸。
- 所有尺寸仅供参考，可能有变动。上述未列尺寸，请联系 E-JOE 依乔流体。
- 所有 3 通阀底部端口为：1/4 NPT 阴螺纹，如需其他端口请联系 E-JOE 依乔流体。

特殊应用球阀

低温应用

- 可以提供温度范围：-40℃ 至 93℃ (-40℉ 至 200℉)的 47 及 47H 系列球阀。
- O 形圈材料为为低温丁腈橡胶，其他所有材料与标准阀相同。
- 订购低温阀门时，请在标准阀门型号后面加 -LT。例如：SS-47-FJ4-P05-LT/SS-47-FJ4-P05-3-LT
- 可提供密封套件进行现场维护，详情见"密封套件"。

低温应用温压曲线

47 系列

316 不锈钢阀体

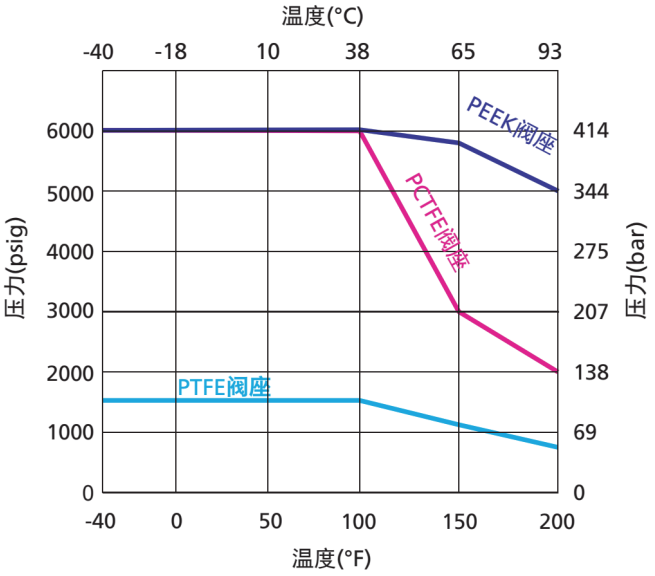

合金 400 阀体

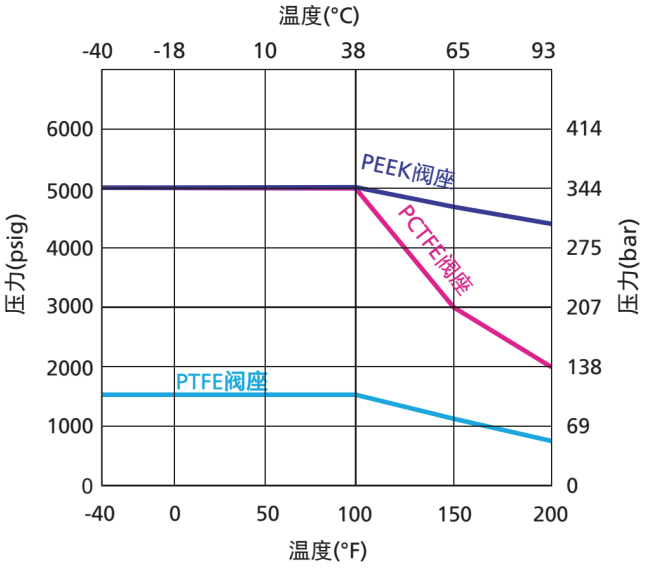

47H 系列

316 不锈钢阀体

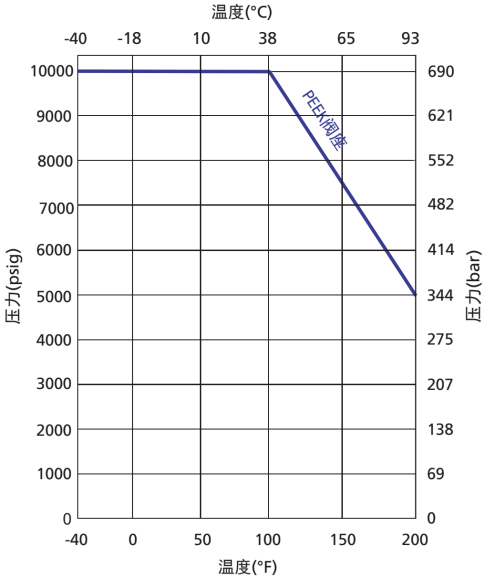

注：47 系列低温应用阀的最大压力额定值与标准阀相同。

密封套件

阀门系列	阀门流道型式	特殊应用	密封套件基本订购号	密封套件内容
47 系列	2 通	无	SS-47-2-□	阀座架导承护圈、阀座架O形圈、阀座架导向环、端接密封圈、耳轴O形圈、耳轴支撑环、球、阀座弹簧、阀座架、阀座、阀杆、阀杆垫圈、阀杆O形圈、说明书
		低温应用	SS-47-2-□-LT	
	3 通	无	SS-47-3-□	阀座架导承护圈、阀座架O形圈、阀座架导向环、端接密封圈、耳轴轴承、球、阀座弹簧、阀座架、阀座、阀杆、阀杆垫圈、阀杆O形圈、辅助阀杆支撑环、主阀杆支撑环、说明书
		低温应用	SS-47-3-□-LT	
47H 系列	2 通	无	SS-47H-2-P	阀座架导承护圈、阀座架O形圈、阀座架导向环、端接密封圈、球、阀座弹簧、阀座架、阀座、阀杆、阀杆垫圈、阀杆O形圈、辅助阀杆支撑环、主阀杆支撑环、说明书
		低温应用	SS-47H-2-P-LT	
	3 通	无	SS-47H-3-P	
		低温应用	SS-47H-3-P-LT	

阀座材料	代号
PTFE	T
PCTFE	K
PEEK	P

- 密封套件材料与标准结构材料表中所列一致。
- 选购 47 系列阀门密封套件时，请在基本订购号的“□”里添加阀座的材料代号得到一个完整的订购号。示例：SS-47-2-T;SS-47-2-P-LT
- 所列的密封套件基本订购号为 316 不锈钢材料。
- 对于其他材料，如合金 400 材料，在基本订购号中用 M 代替 SS，示例：M-47-2-T

锁定装置

- 可对 47 系列 2 通或 3 通阀门进行锁定，锁孔直径为0.21 in (5.2 mm)；
- 需订购带锁定装置的球阀时，请在标准阀门型号后增加 -L 后缀。
  示例：SS-47-MJ6-L/SS-47-MJ6-3-L

锁定装置

- 无手柄球阀可直接与 E-JOE 执行器组件连接。
- 需订购无手柄球阀时，请在标准阀门型号后增加 -AM 后缀
  示例：SS-47-FJ4-P-AM

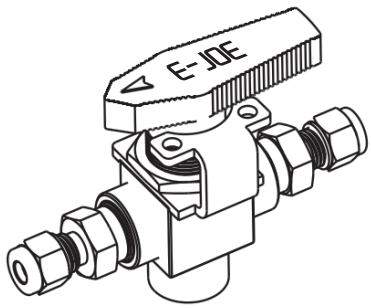

型号说明

SS-47 – FN 4 MJ 12 – P – RXHQ3 – SCEF2

阀体材料	
SS	316 不锈钢
M	合金400

系列
47
47H

端口 1 类型	
FN	NPT 阴螺纹
N	NPT 阳螺纹
FRT	英制锥管阴螺纹
RT	英制锥管阳螺纹
FRP	英制直管阴螺纹(适配 BR 垫片)
BP	英制直管阳螺纹(适配 FG 垫片)
FMS	公制阴螺纹(适配 FG 垫片)
MS	公制阳螺纹(适配 FG 垫片)
FJ	英制双卡套接头
MJ	公制双卡套接头

端口 1 尺寸	
2	1/8"
4	1/4"
6	3/8" 或 6mm
8	1/2" 或 8mm
10	10mm
12	12mm

端口 2 类型	端口 2 尺寸
	和端口1一样
标识方法同端接1类型和尺寸一样	

阀座材料	
47 系列	
	PTFE
K	PCTFE
P	PEEK
47H 系列	
P	PEEK

手柄/执行器	
	黑色尼龙手柄
C	红色尼龙手柄
F	绿色尼龙手柄
J	蓝色尼龙手柄
CS	90° 常关弹簧复位气动执行器
OS	90° 常开弹簧复位气动执行器
DA	90° 双作用气动执行器
X	180° 左端常开弹簧复位气动执行器
RX	180° 右端常开弹簧复位气动执行器
DX	180° 双作用气动执行器
EA	90° 电动执行器
EX	180° 电动执行器

执行器附件	
	无
H	机械式限位开关
N	感应式限位开关
Q	电磁阀
HQ	机械式限位开关及电磁阀
NQ	感应式限位开关及电磁阀

流道型式	
	2 通
3	3 通

特殊应用	
	无
S	NACE MR0175
SI	硫钝化
LT	低温应用

清洗和包装	
	FC-01
F2	FC-02

1. 清洗和包装：
   FC-01:一般工业用的标准清洗和包装。
   FC-02:浸润系统组件的特殊清洗和包装，应满足 ASTM G93 C 等级要求。
2. 如需了解带执行器球阀的详细信息，请参阅《自动控制球阀》样本。
3. 硫钝化：主要润湿金属部件做硫钝化处理，且不含 PEEK 阀座选型。

注："型号说明"用于说明 E-JOE 产品型号的组成规则，不适用于产品的具体选型，不能随意组合。
如有疑问，请联系 E-JOE 依乔流体。

依乔流体技术 (上海) 有限公司

网址: www.e-joe.cn
电话: 021-6419-2603

EQ-FM-04-TC1-ZH-260402